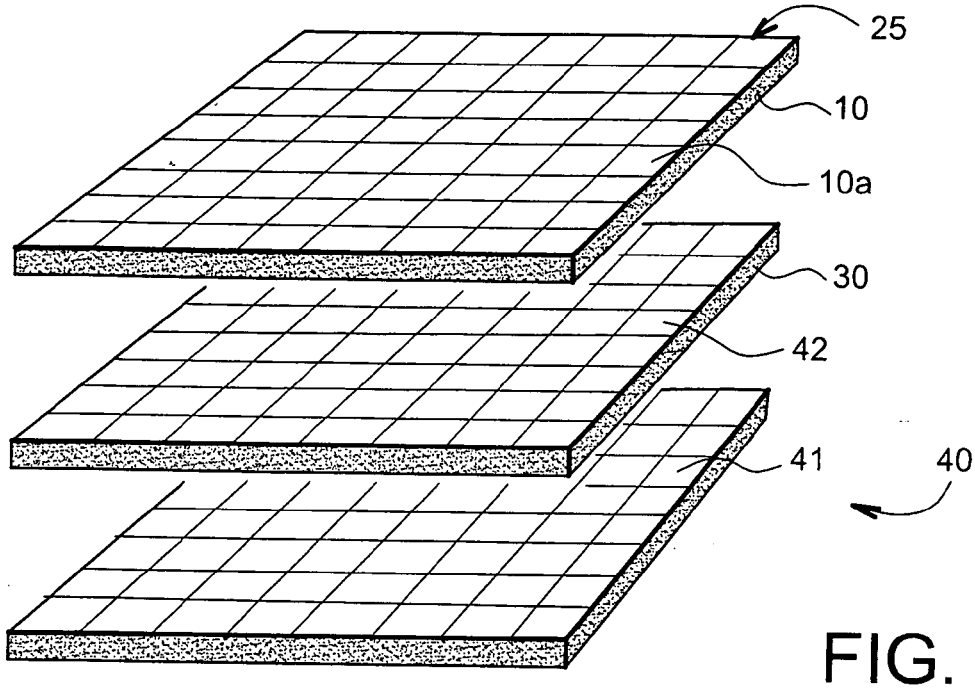

FIG. 8

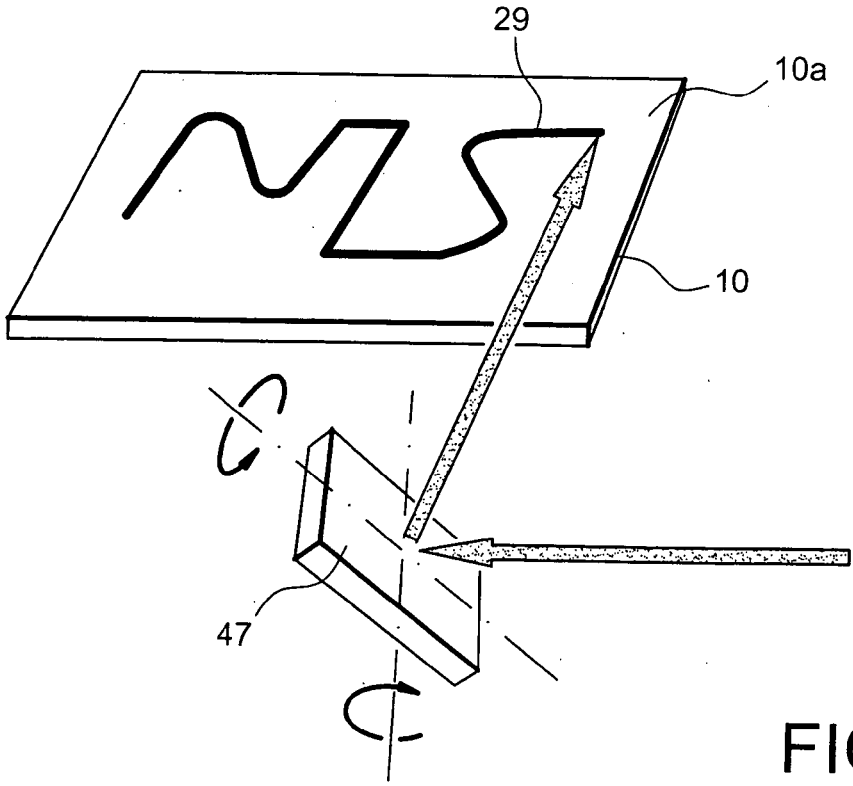

FIG. 9