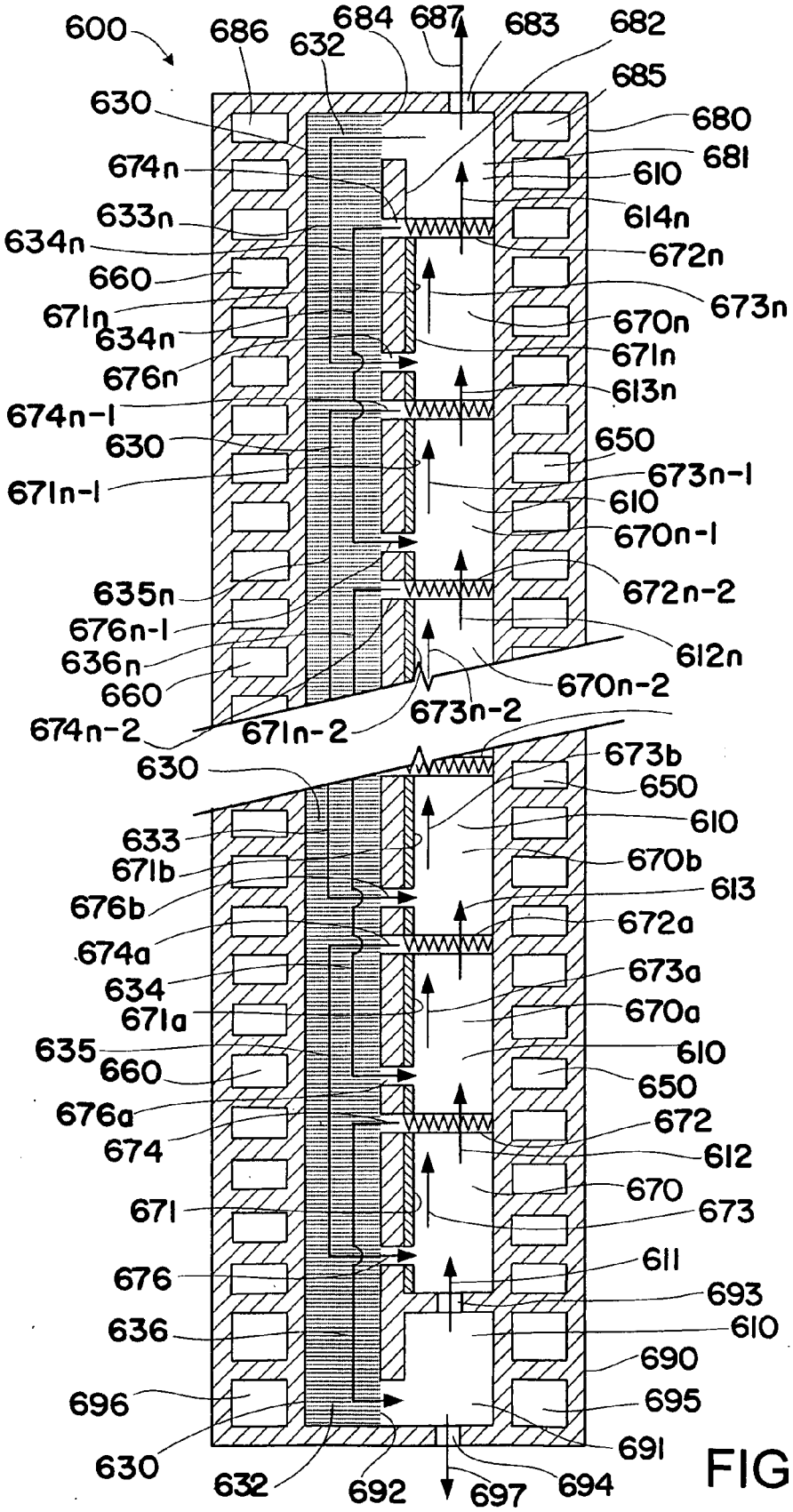
600
686
632
684
687
683
682
685
630
680
674n
681
610
633n
614n
634n
672n
660
673n
671n
670n
634n
671n
676n
613n
674n-1
630
650
673n-1
671n-1
610
670n-1
635n
672n-2
676n-1
612n
636n
660
670n-2
673n-2
674n-2
671n-2
630
673b
650
633
610
671b
670b
676b
613
674a
672a
634
673a
671a
670a
635
610
660
650
676a
672
674
612
670
671
673
676
611
693
636
610
690
696
695
630
691
632
692
697
694

FIG. 19