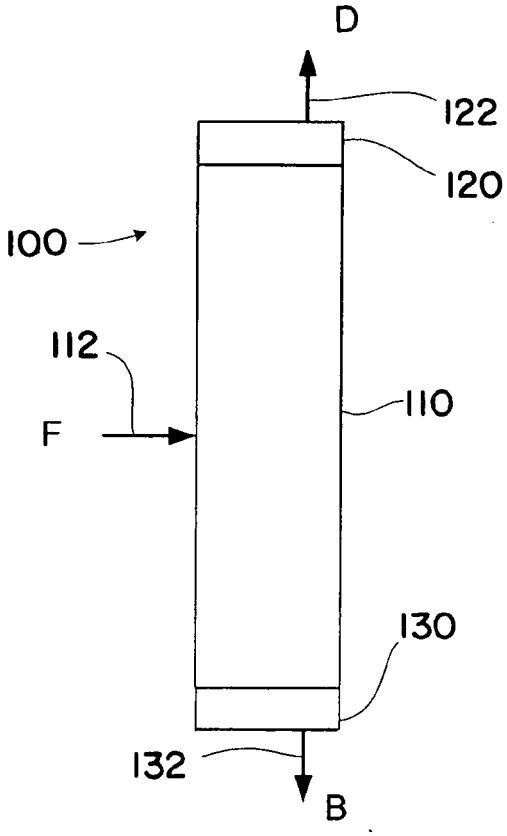
D
122
120
100
112
110
F
130
132
B

FIG. 1

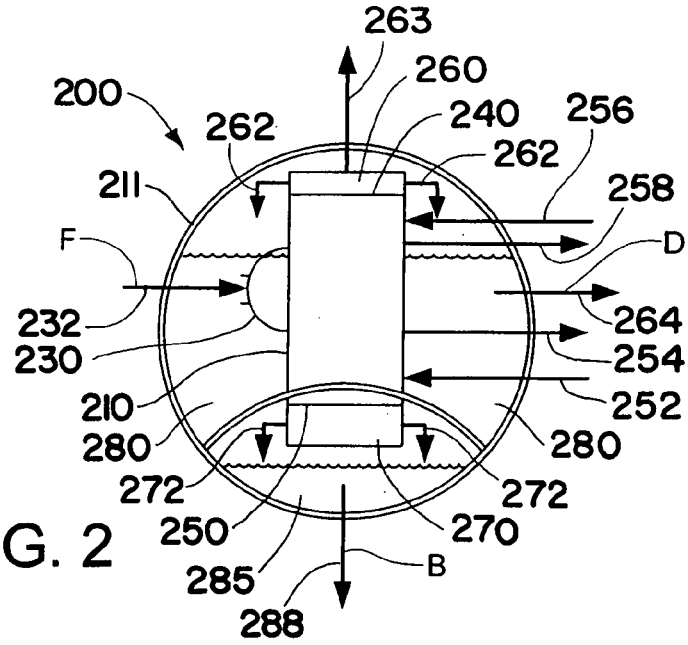
263
260
200
262
240
256
262
211
258
F
D
232
264
230
254
210
252
280
280
272
272
250
270
285
B
288

FIG. 2