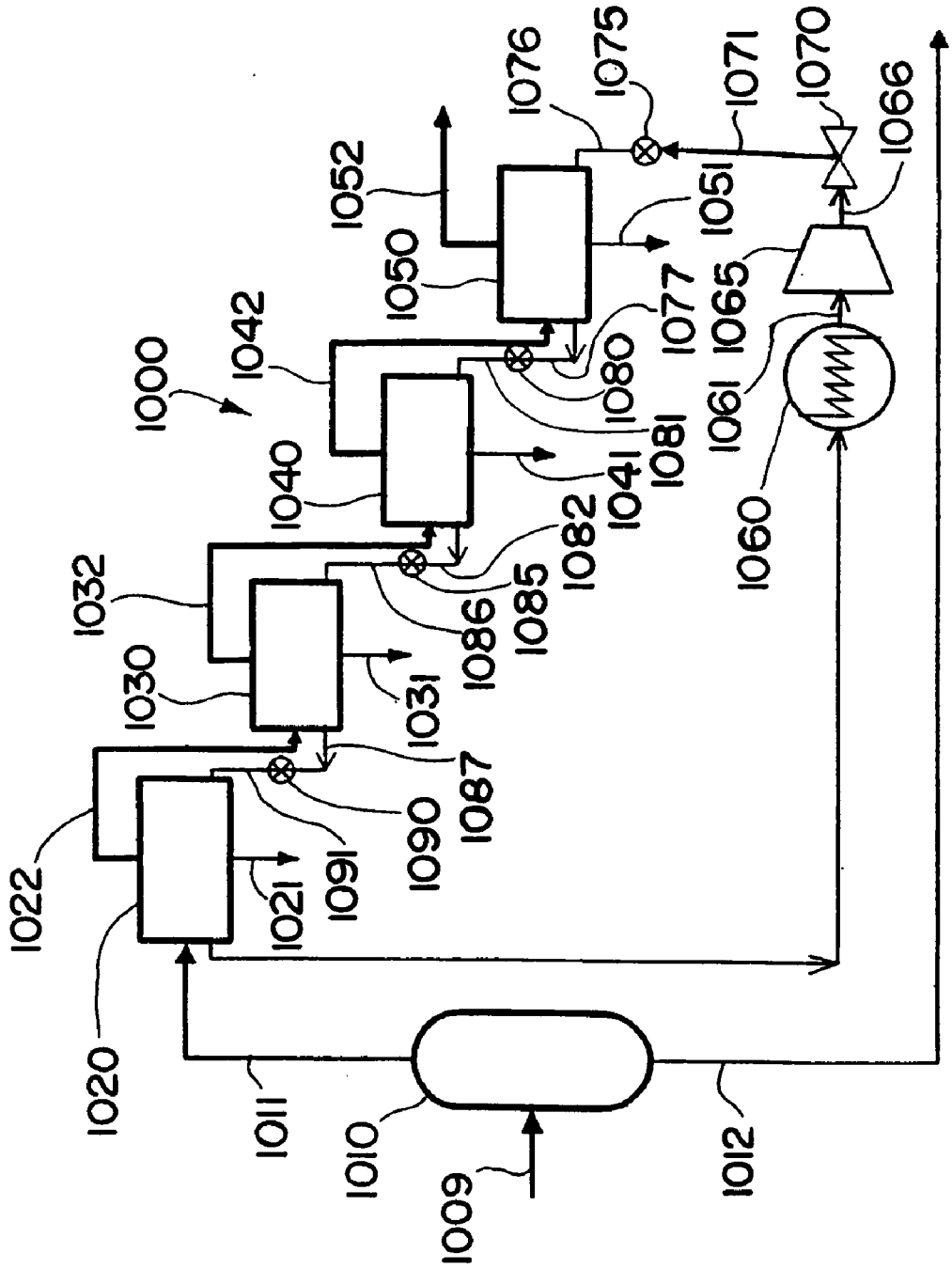
1000
1009
1010
1011
1012
1020
1021
1022
1030
1031
1032
1040
1041
1042
1050
1051
1052
1060
1061
1065
1066
1070
1071
1075
1076
1077
1080
1081
1082
1085
1086
1087
1090
1091

FIG. 41