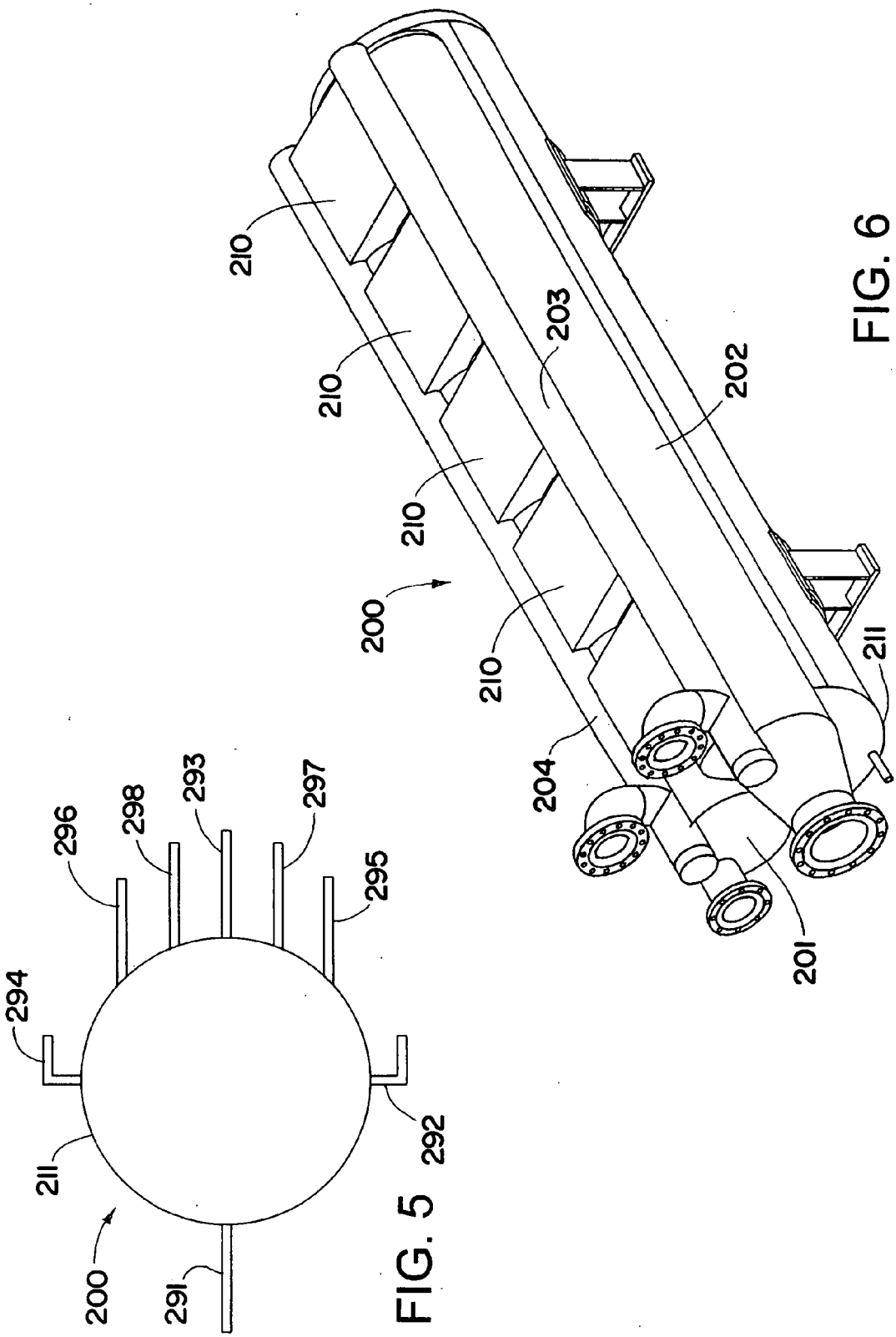
210
210
210
210
200
203
202
204
211
201
294
296
298
293
297
295
211
200
291
292

FIG. 6

FIG. 5