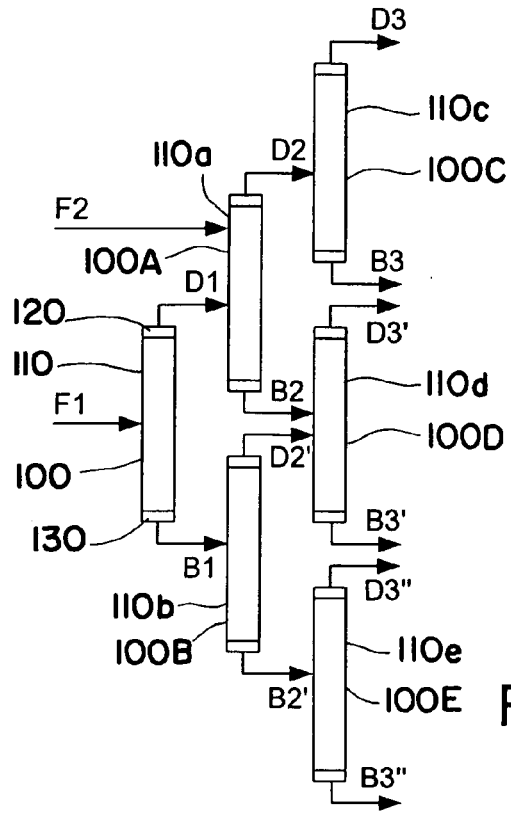
D3
110c
110a
D2
100C
F2
100A
B3
D1
120
D3'
110
110d
F1
B2
100D
D2'
100
B3'
130
B1
D3"
110b
110e
100B
B2'
100E
B3"

FIG. 9

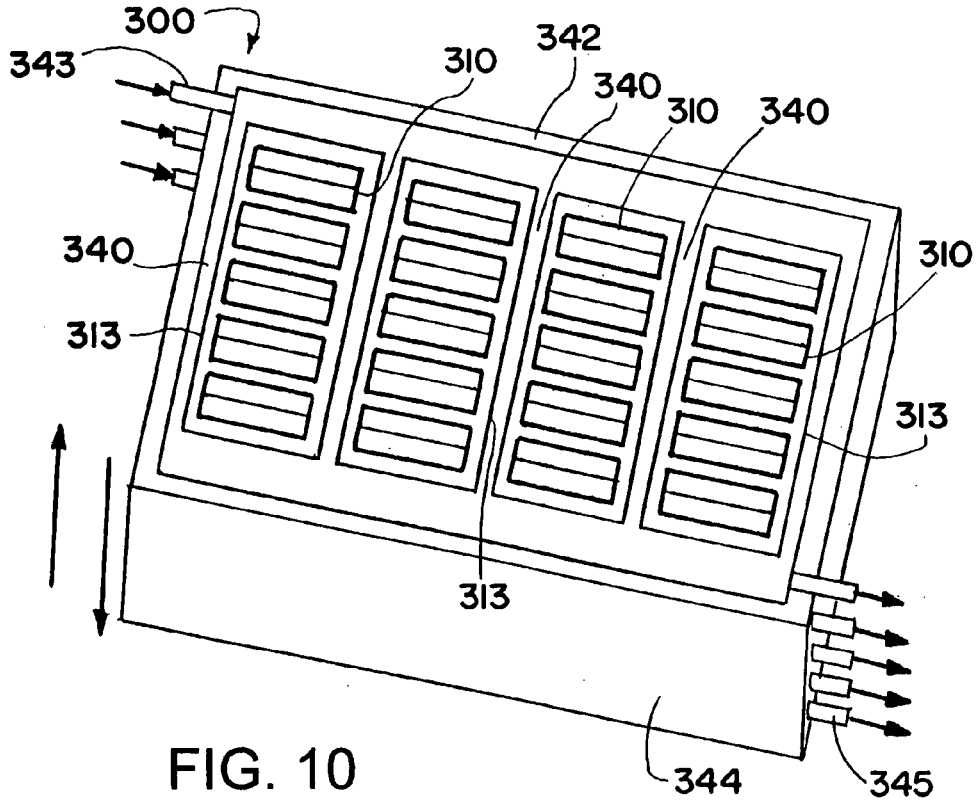
300
343
310
342
340
310
340
340
310
313
313
313
344
345

FIG. 10