FIG. 15A

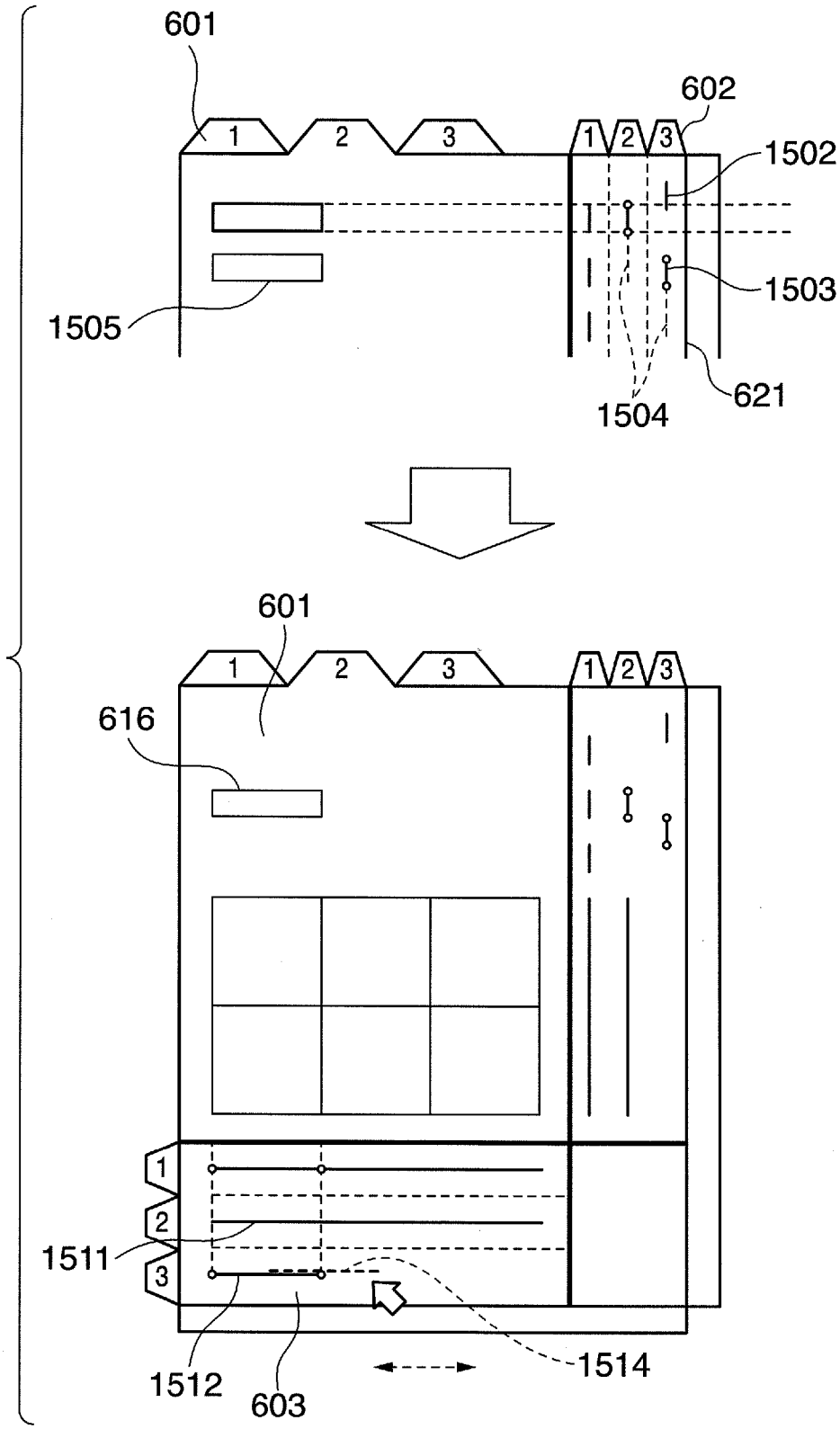
601
602
1
2
3
1
2
3
1502
1503
1505
1504
621
601
616
1
2
3
1
2
3
1
2
3
1511
1512
603
1514