FIG. 1A

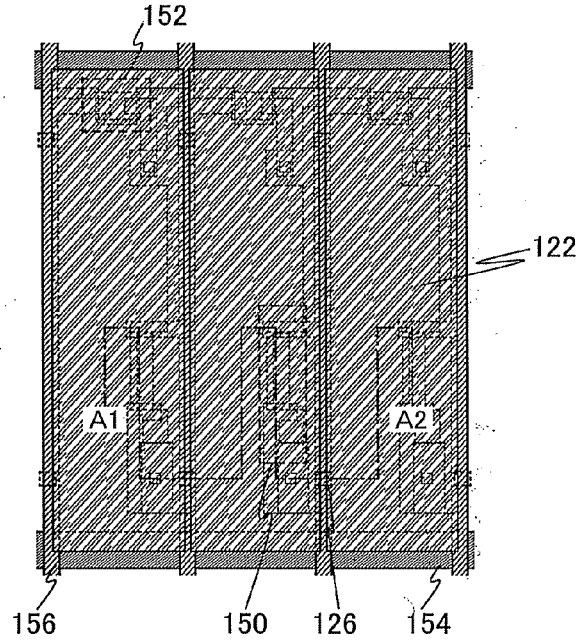
152
122
A1
A2
156
150
126
154

FIG. 1B

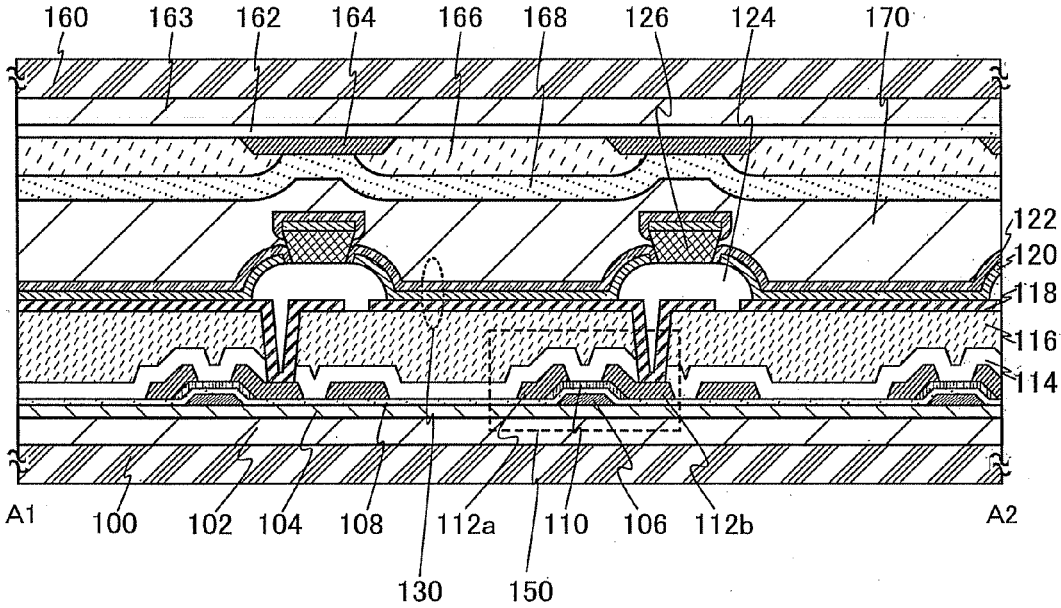
160
163
162
164
166
168
126
124
170
122
120
118
116
114
A1
100
102
104
108
112a
110
106
112b
A2
130
150