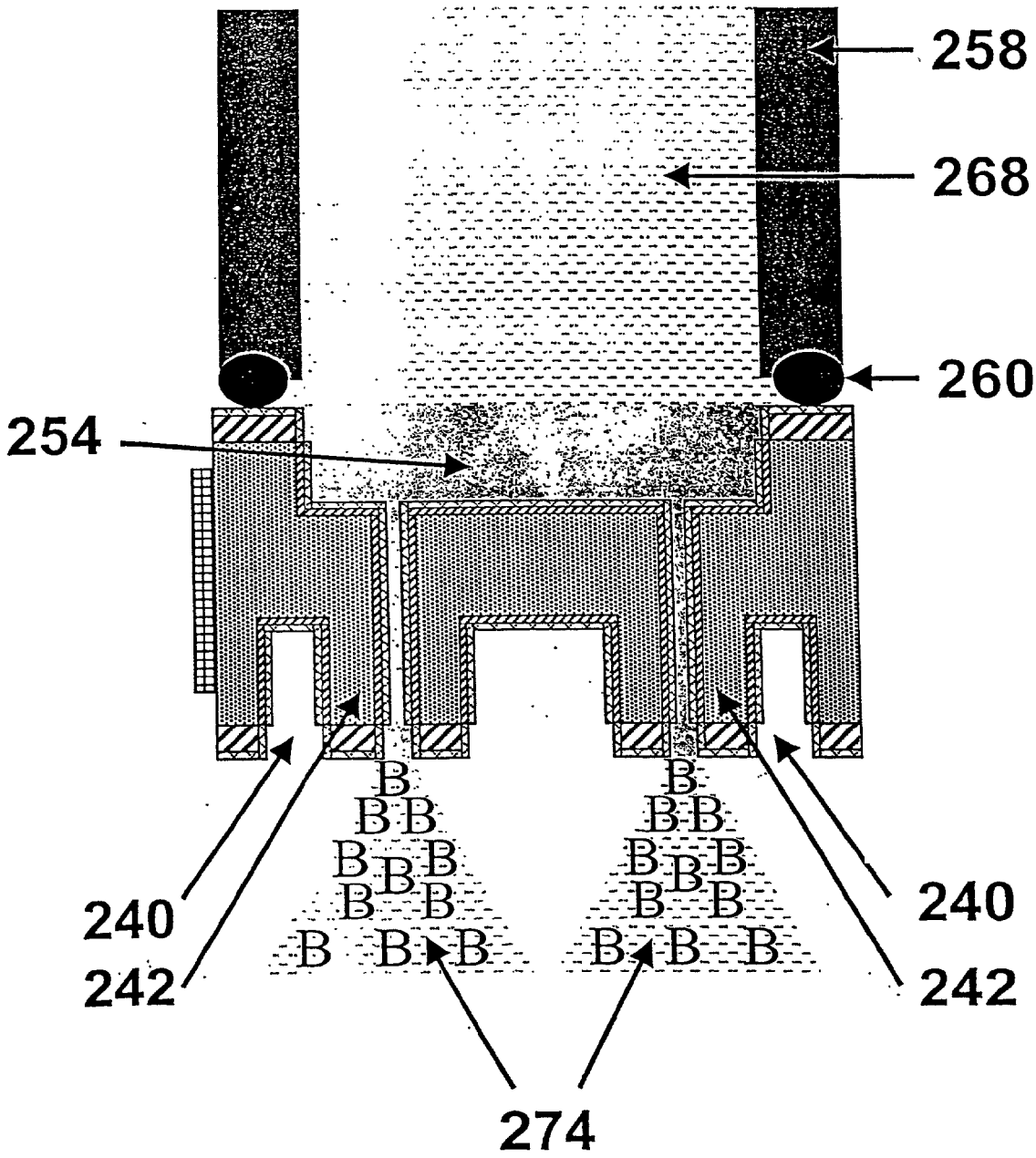

Figure 2E