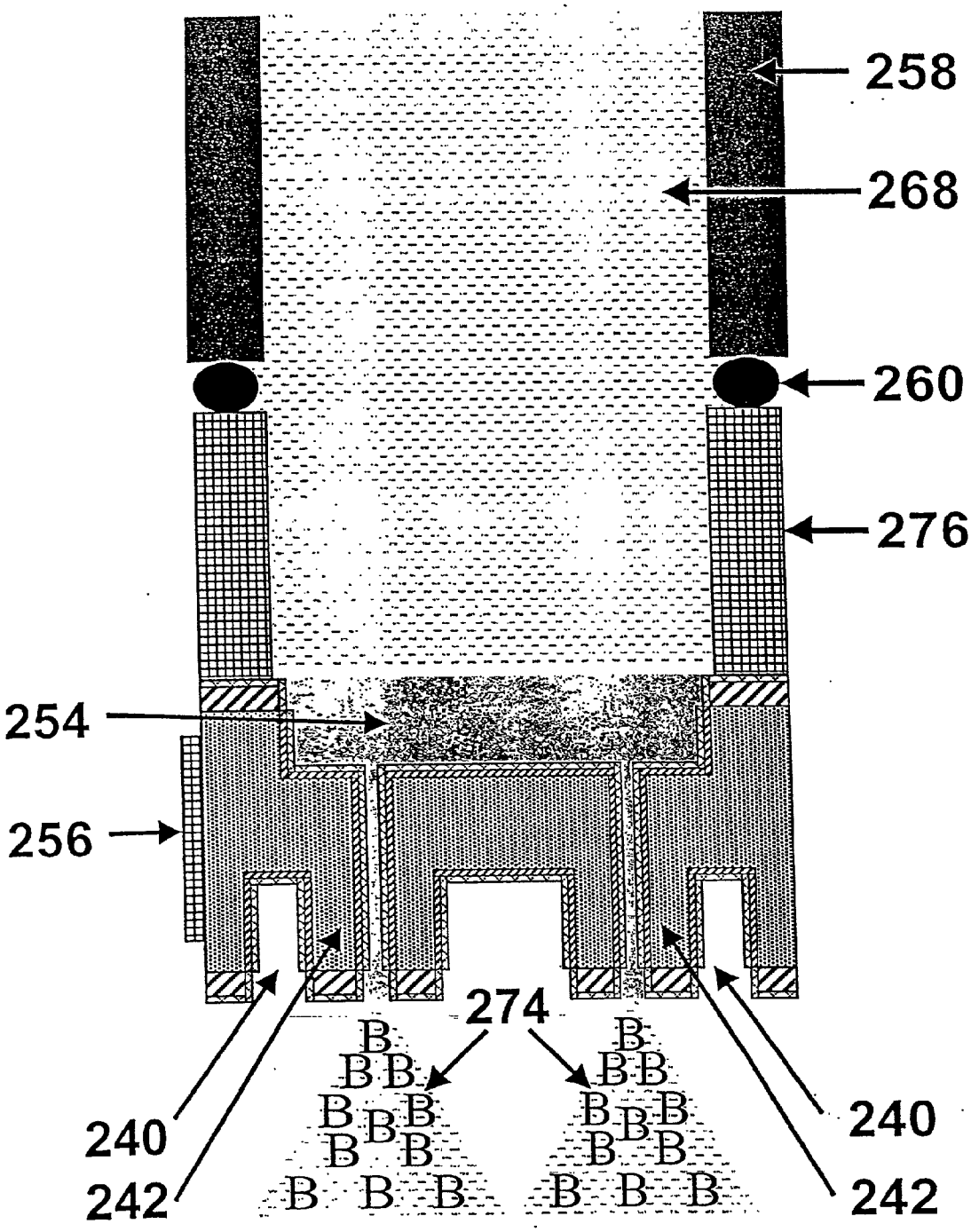

Figure 4E