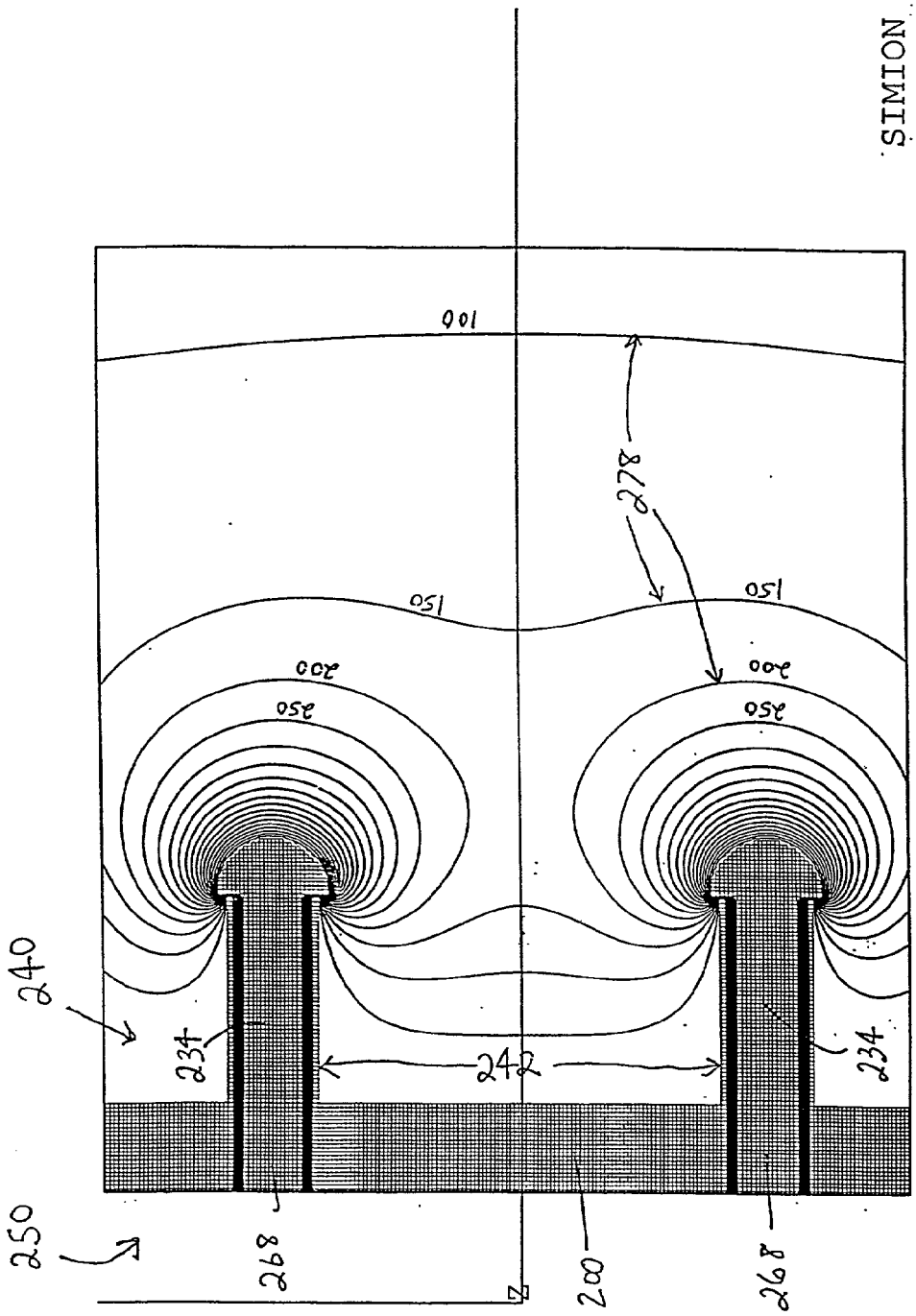
SIMION
100
278
150
150
200
200
350
350
240
234
242
234
250
268
200
268

Figure 12B