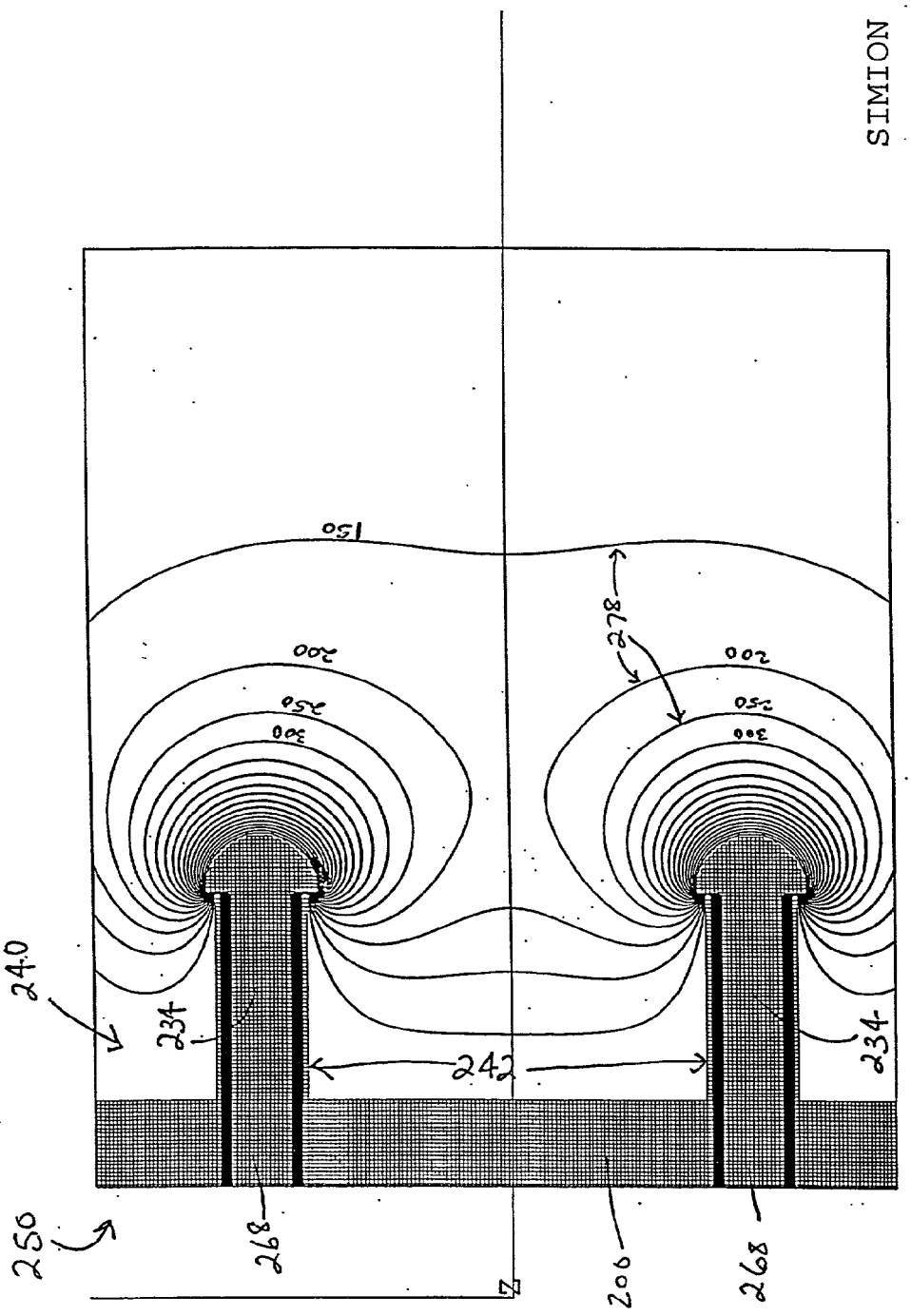
SIMION
150
200
250
300
278
200
250
300
240
234
242
234
250
268
206
268

Figure 12C