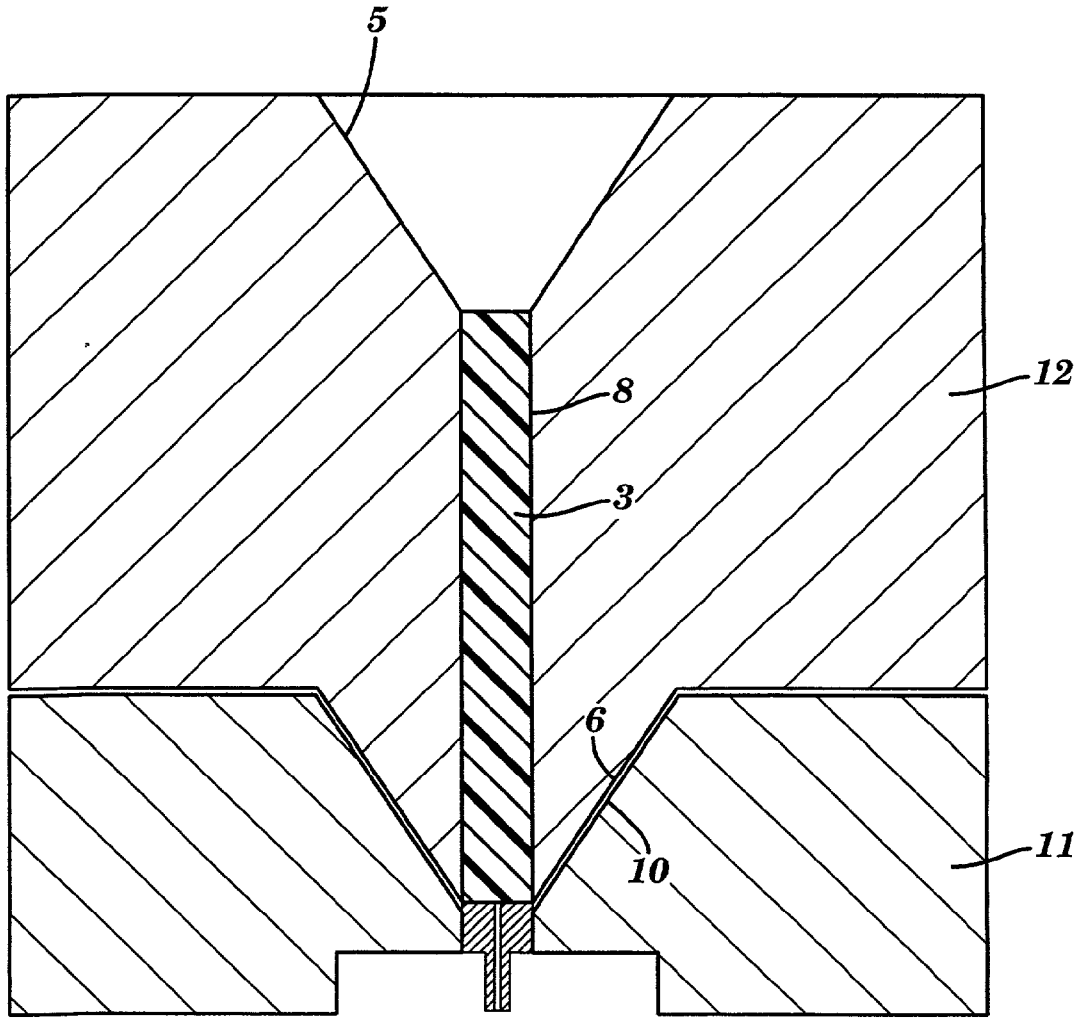

FIG. 20B