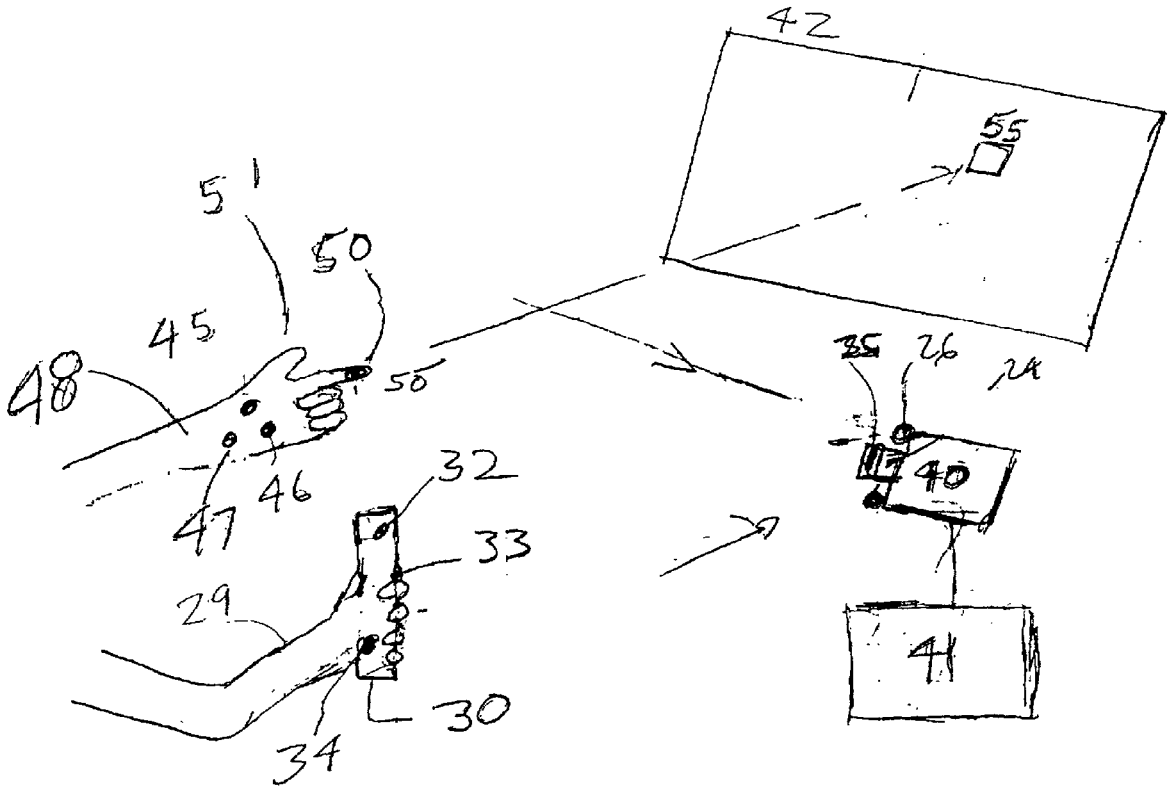

Fig 1B