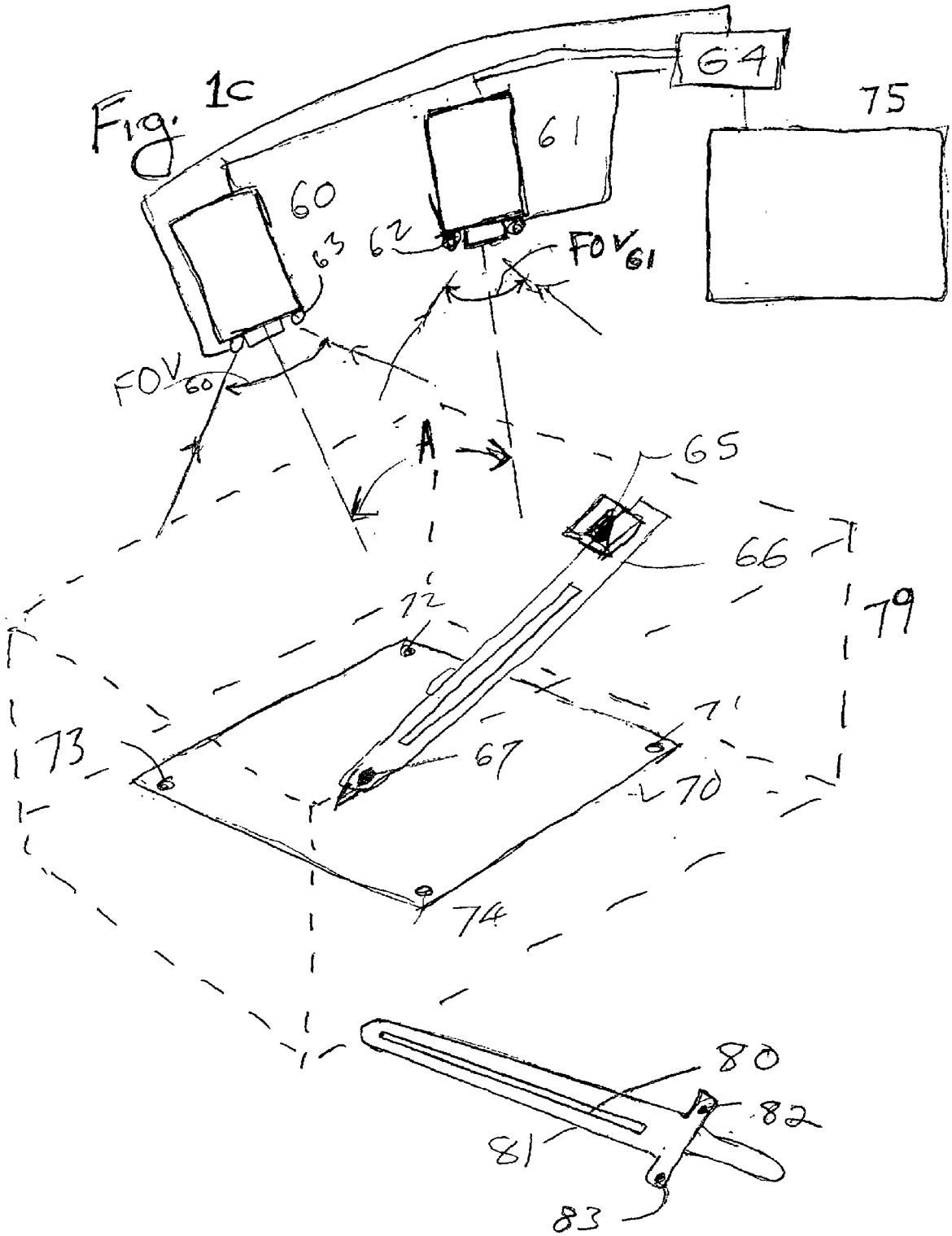
Fig. 1c
64
75
61
60
63
62
FOV61
FOV60
A
65
66
72
79
73
67
71
70
74
80
82
81
83