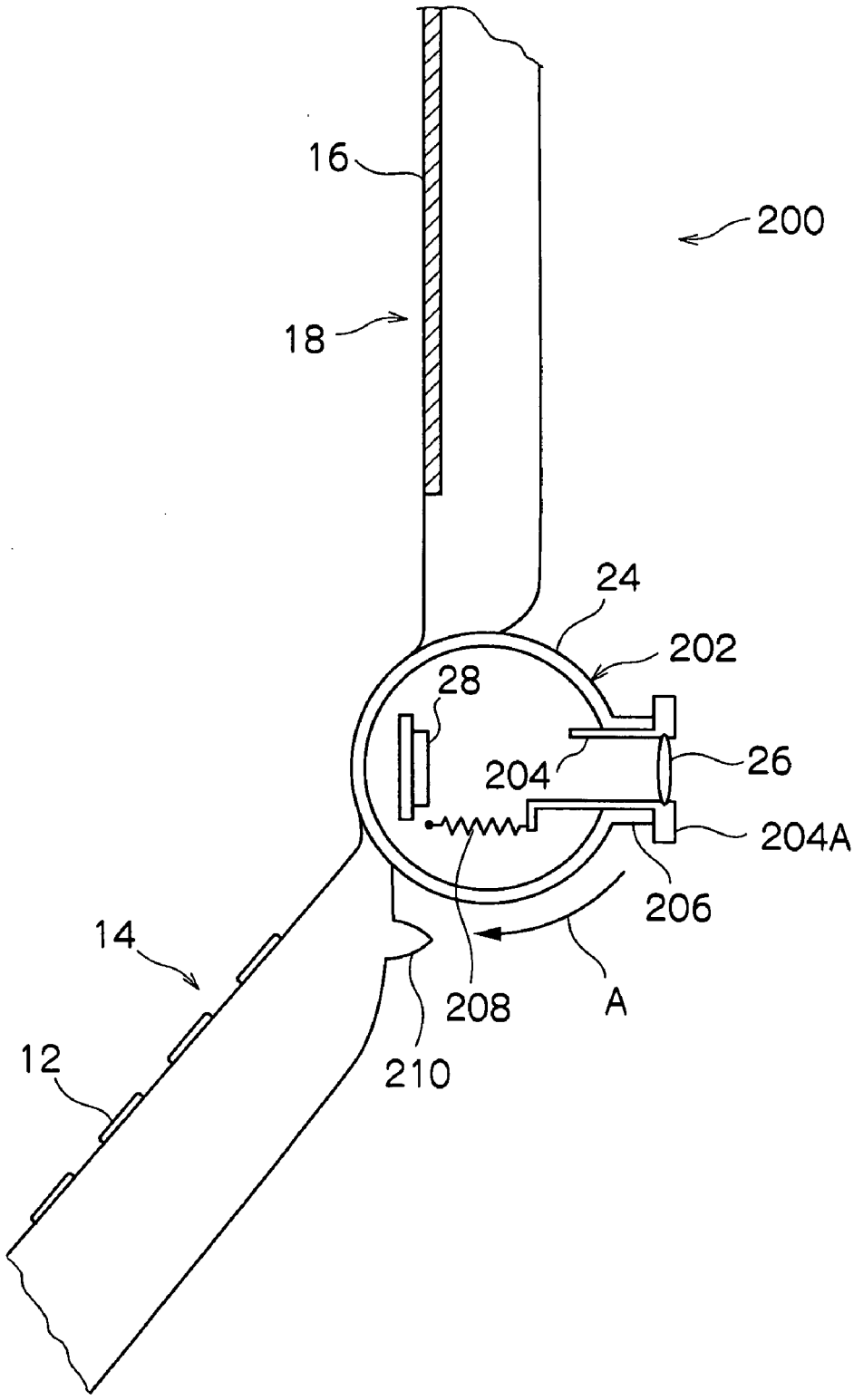FIG.14