FIG.3A

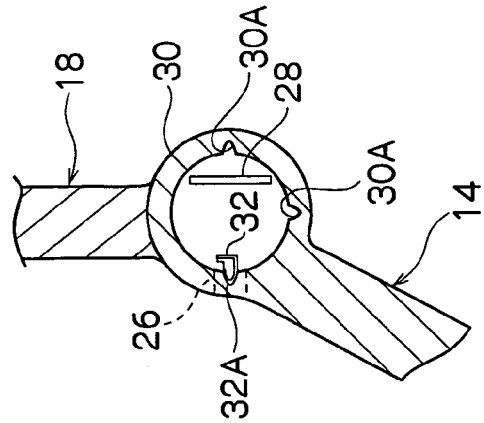


FIG.3B

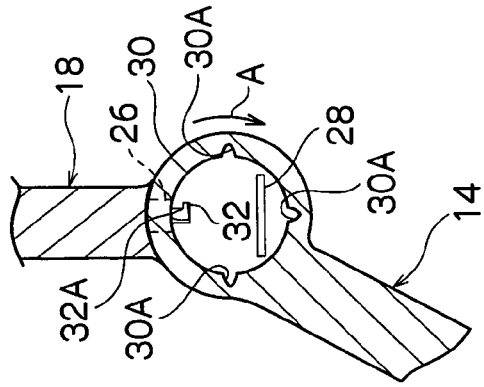


FIG.3C

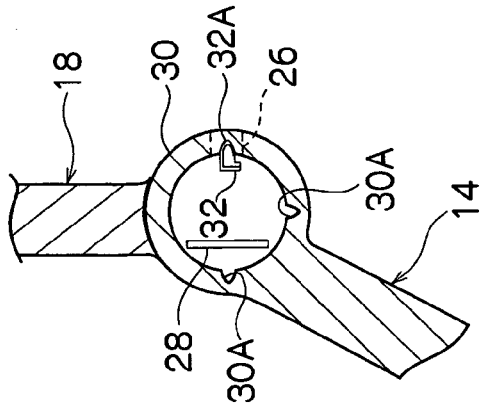

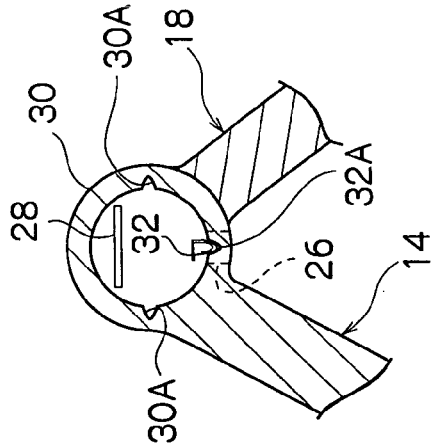
FIG.3D