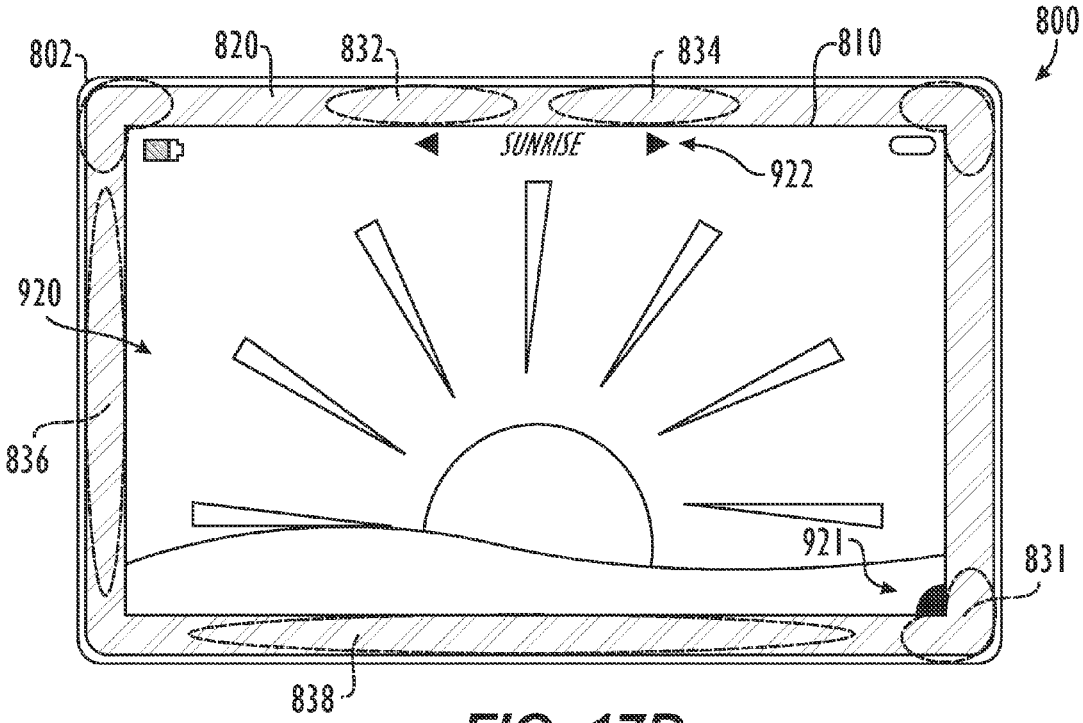

FIG. 17B

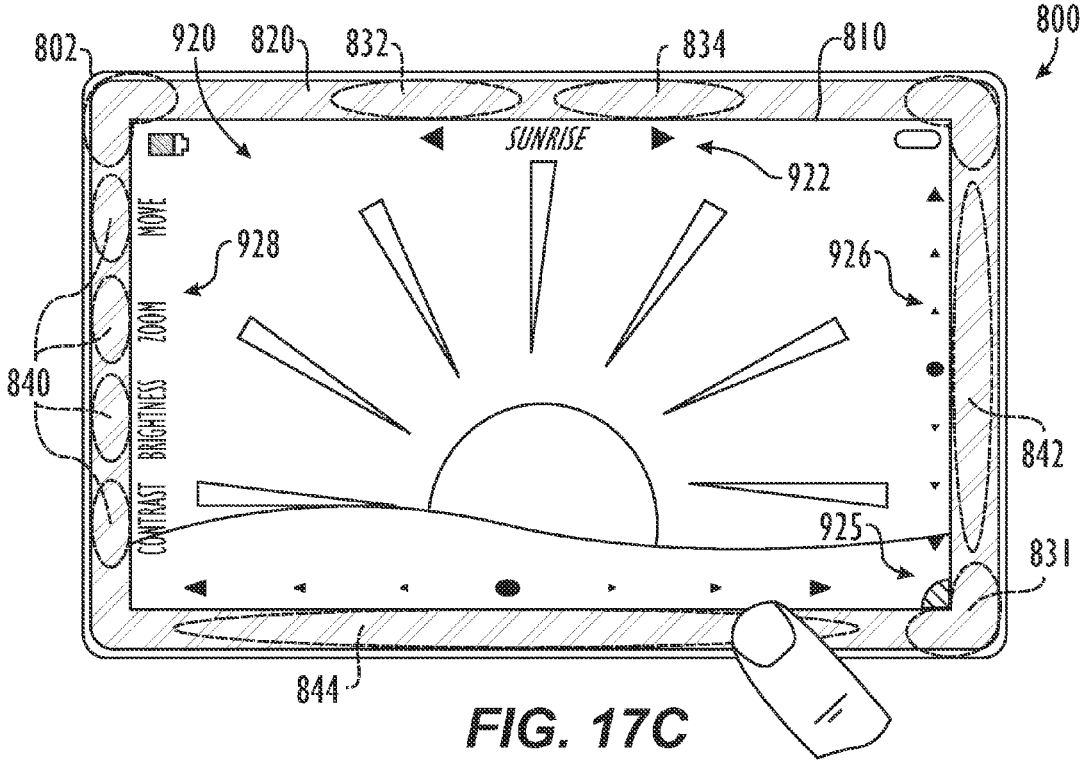

FIG. 17C