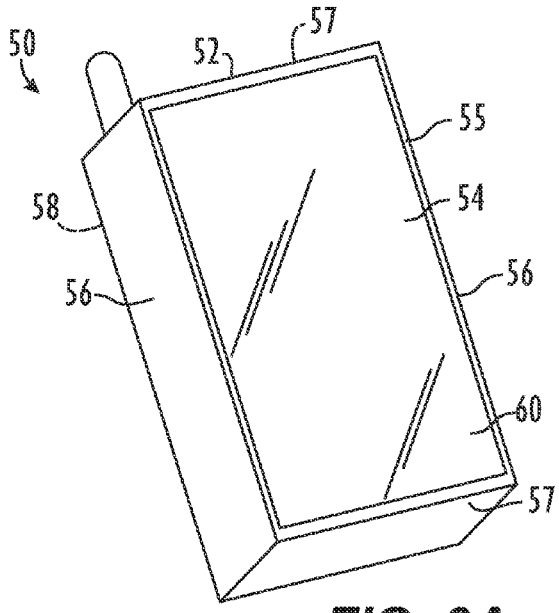

FIG. 3A

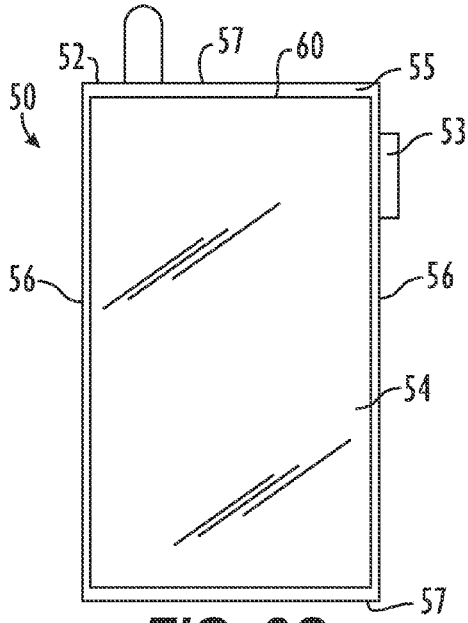

FIG. 3C

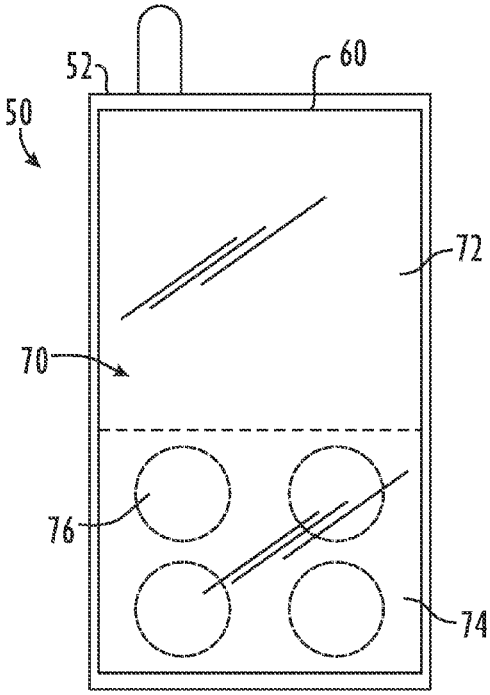

FIG. 3C

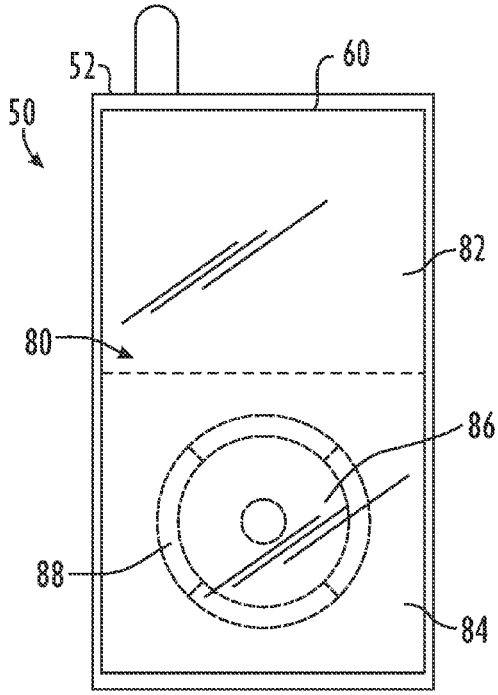

FIG. 3D