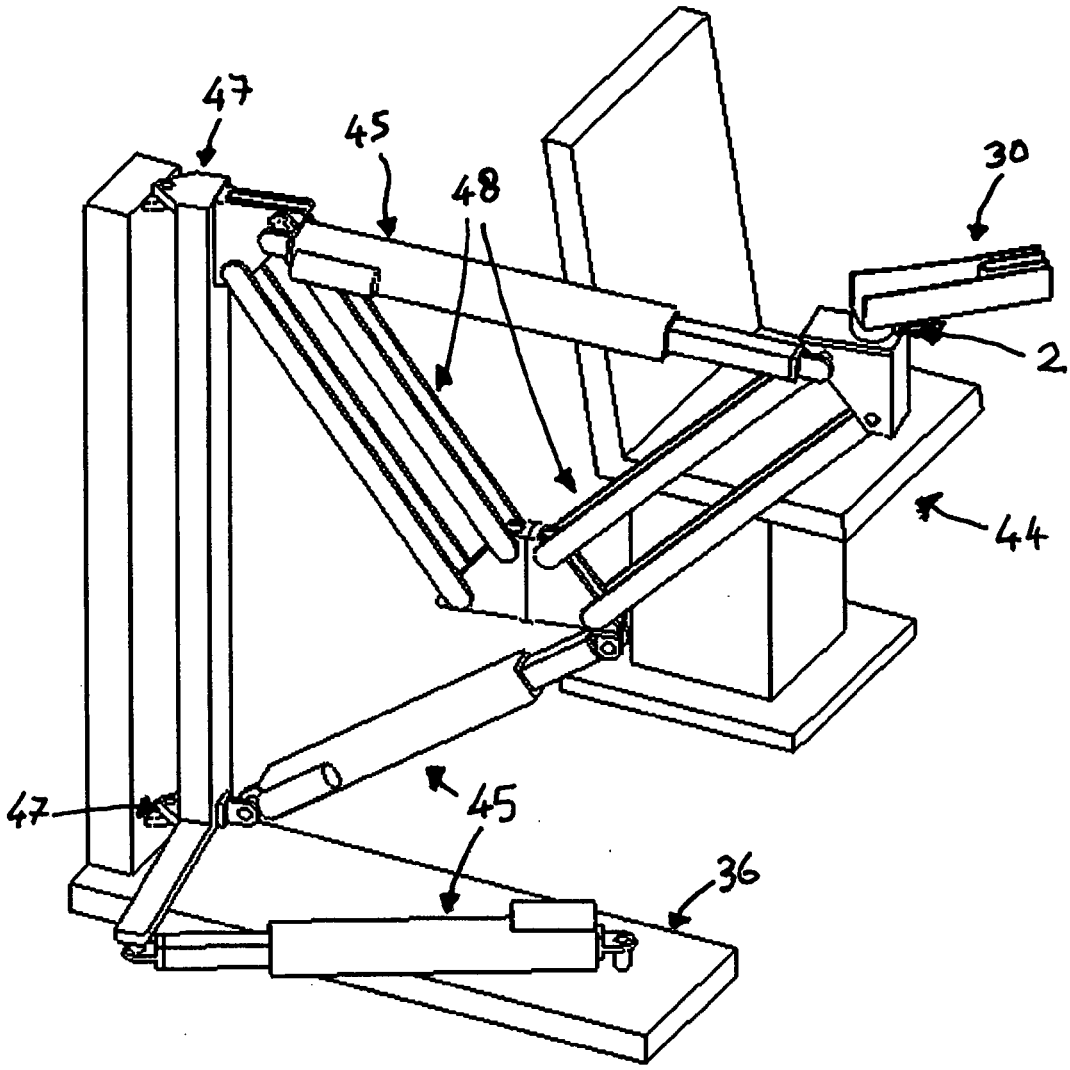

Fig. 17A