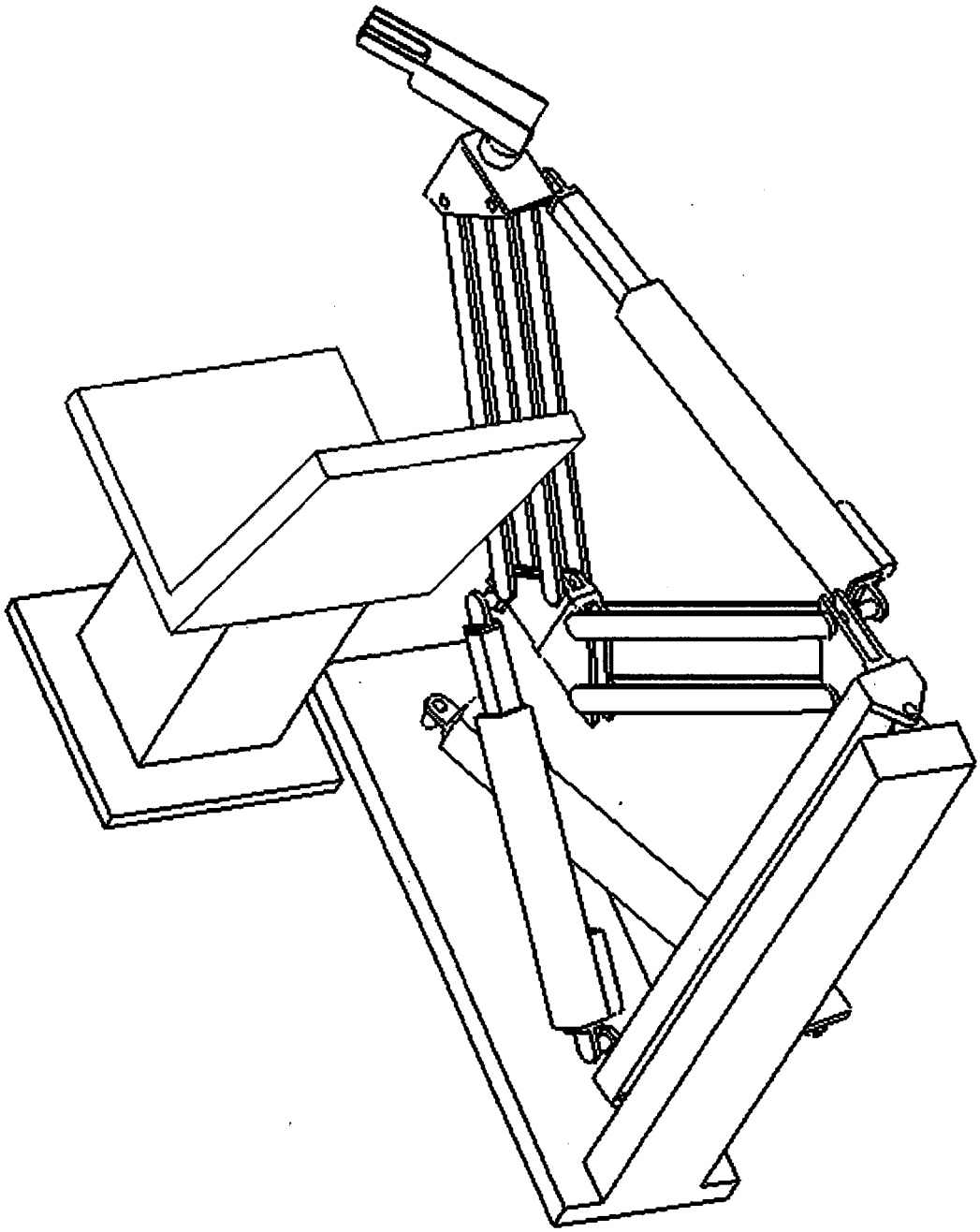

Fig. 17B