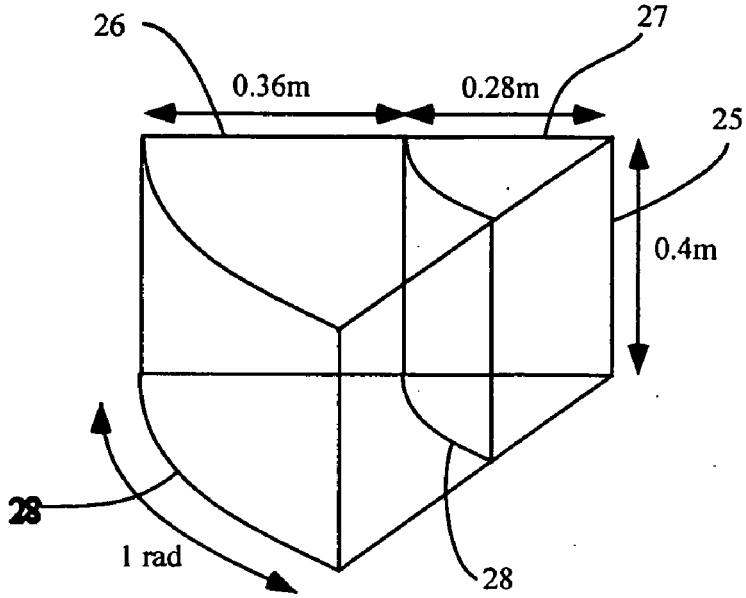

Fig.5

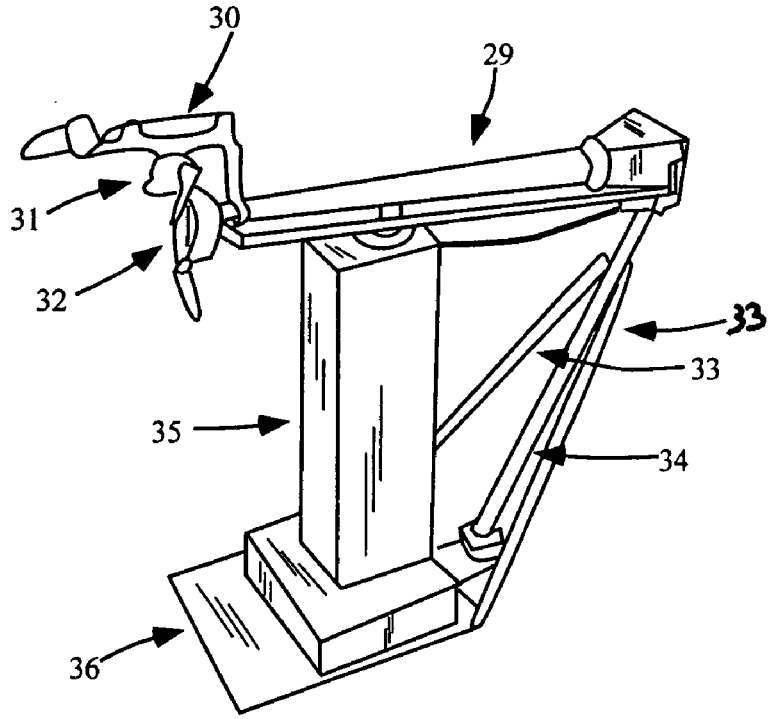

Fig.6