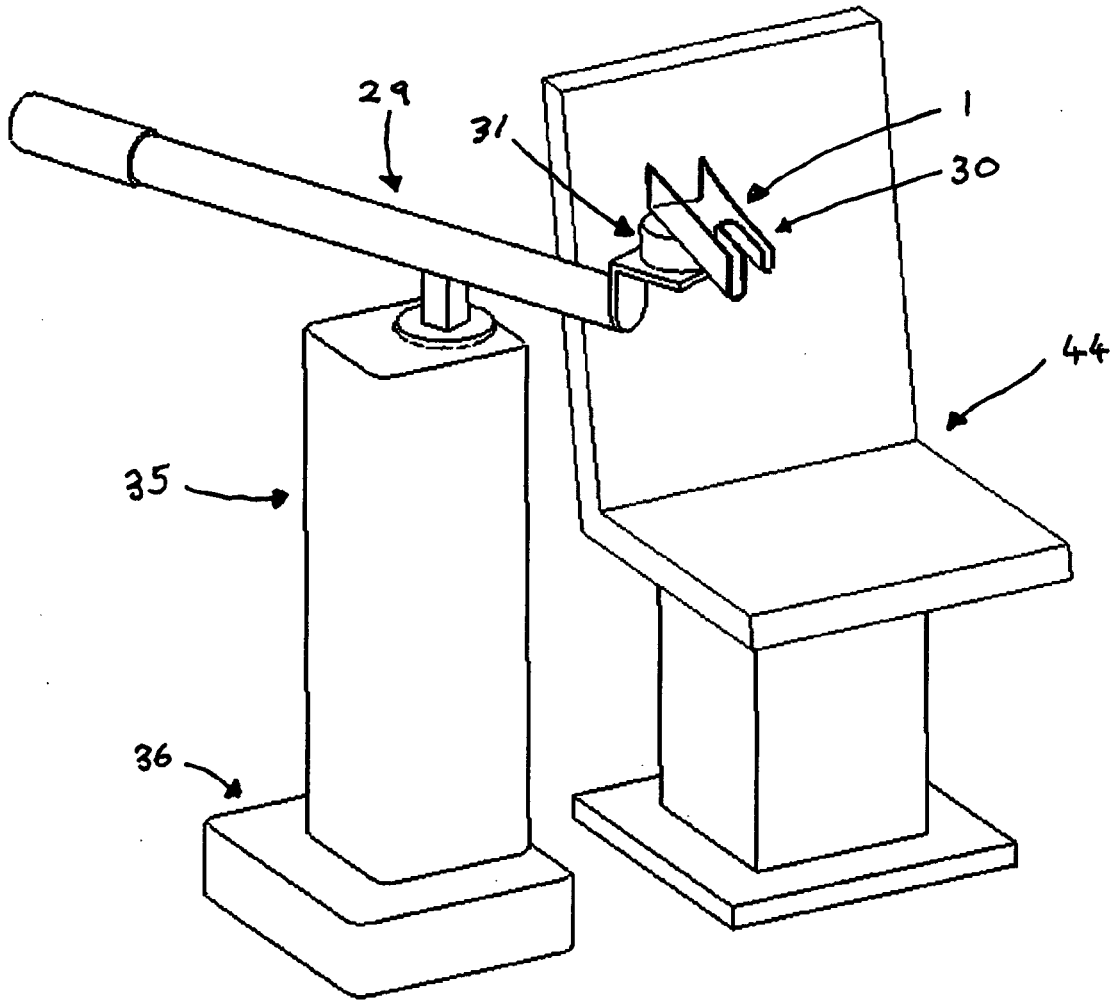

Fig. 16