FIG.16C

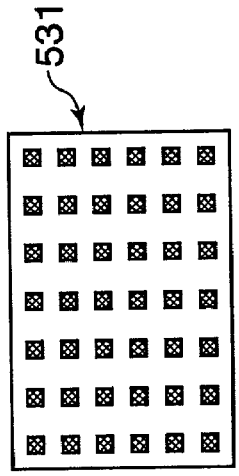

FIG.16B

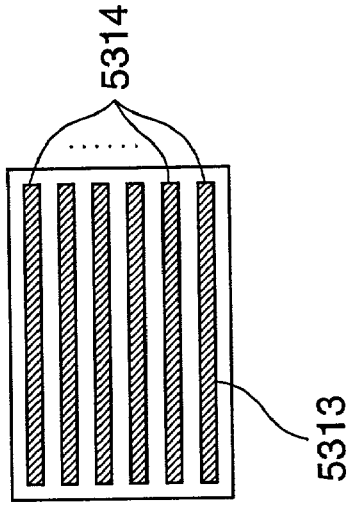
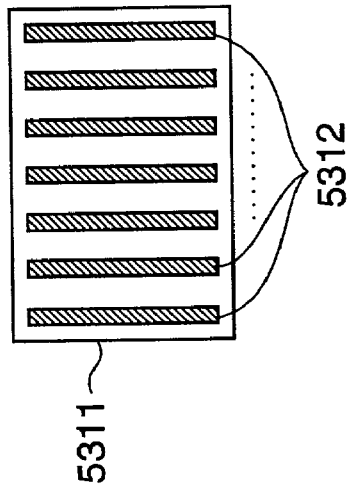
FIG.16A