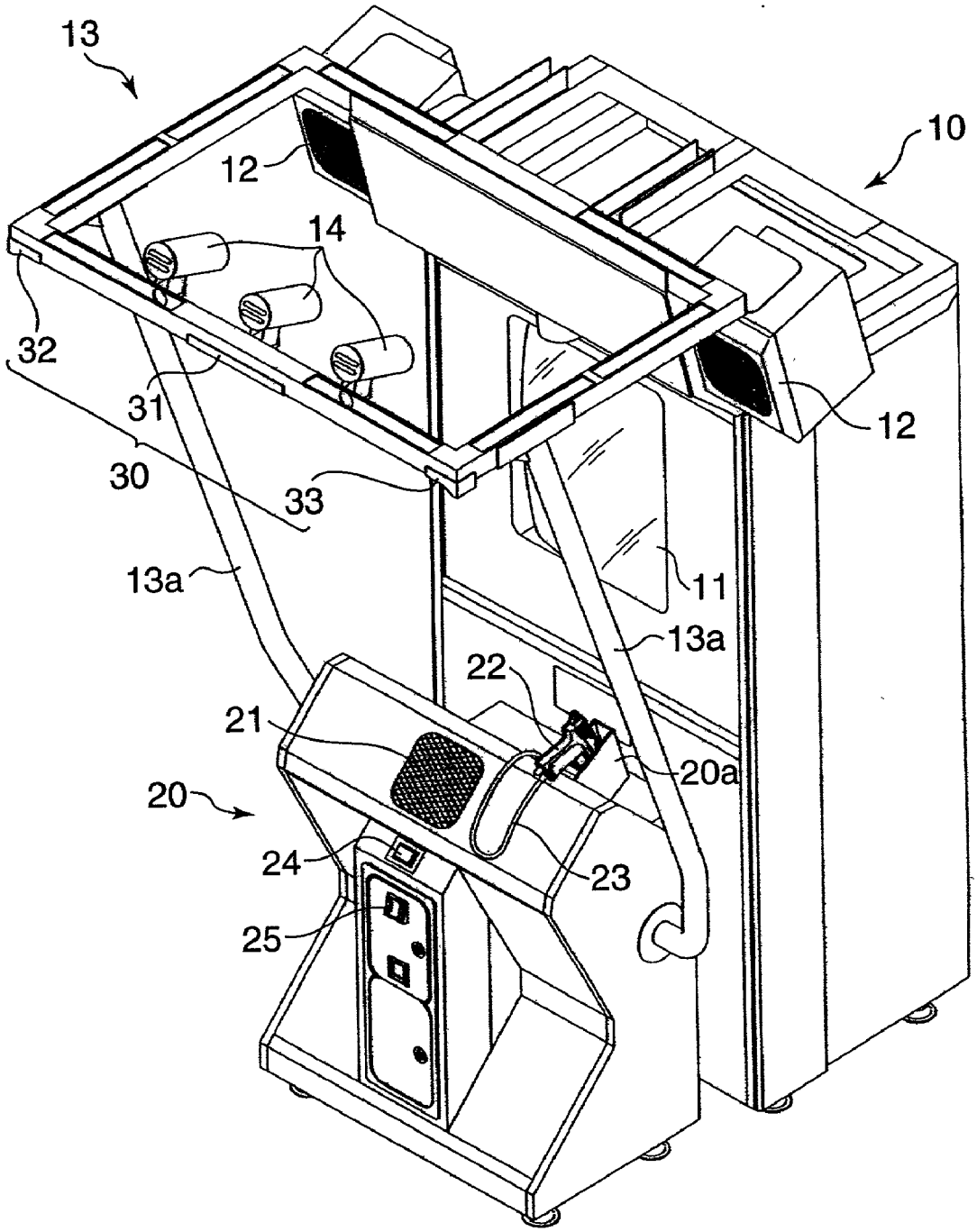FIG.1