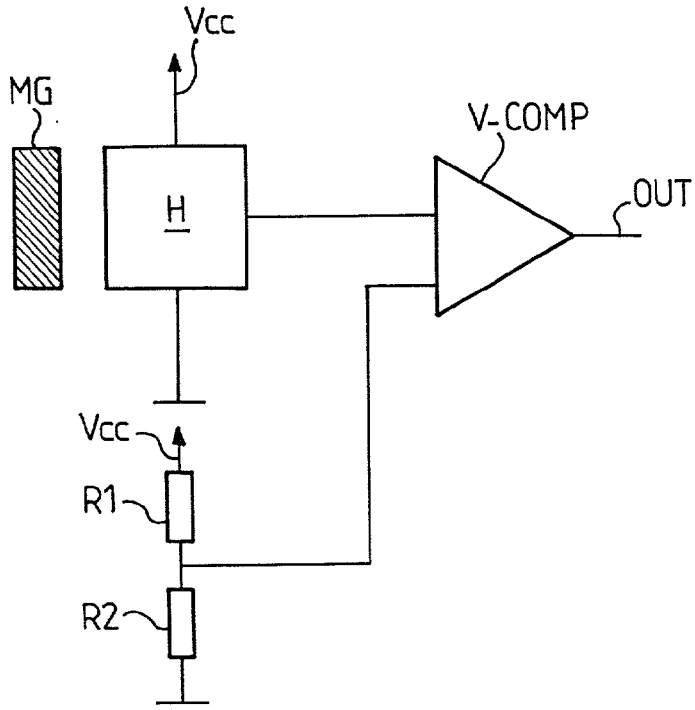

FIG.4

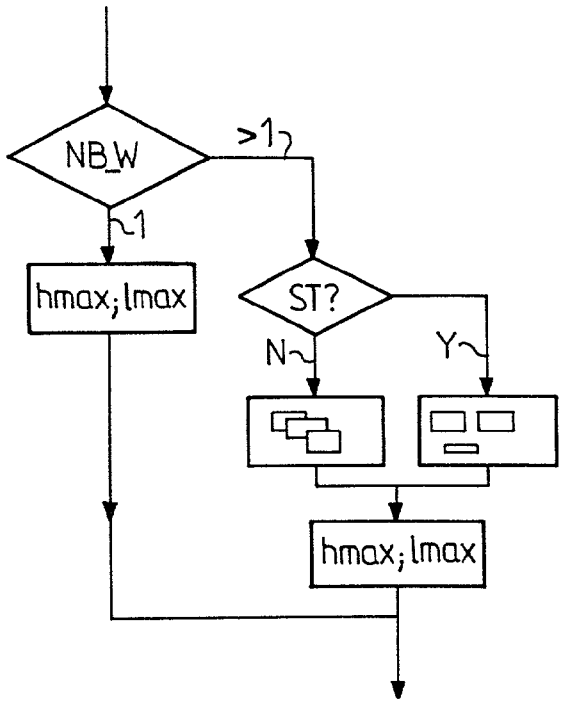

FIG.5