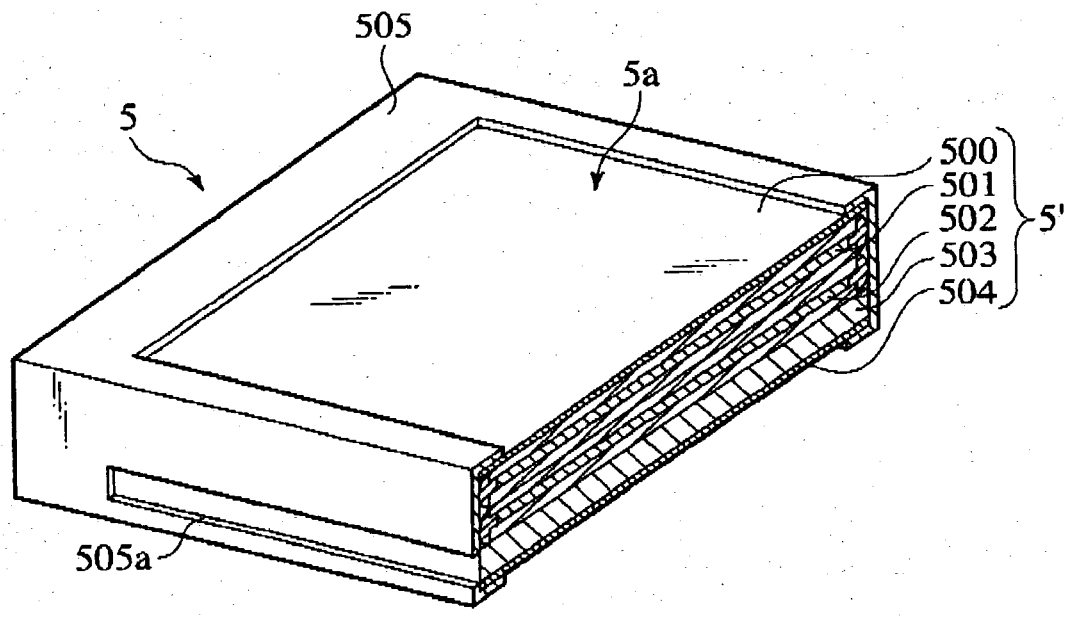FIG.36