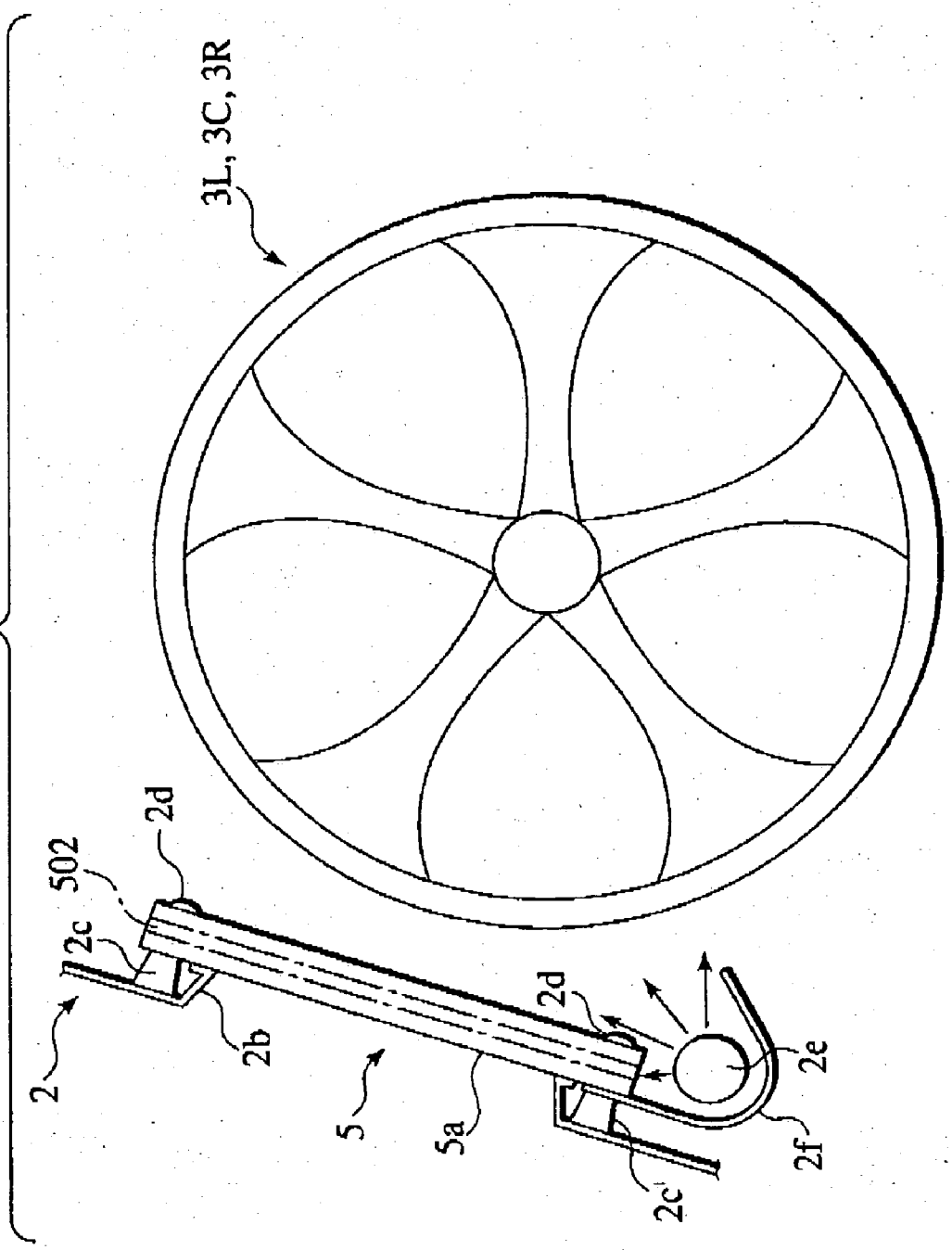FIG.37