FIG.38

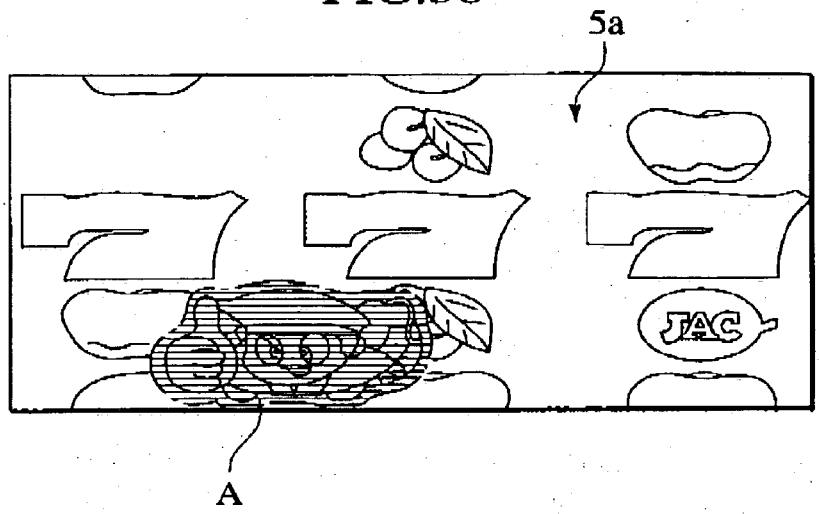
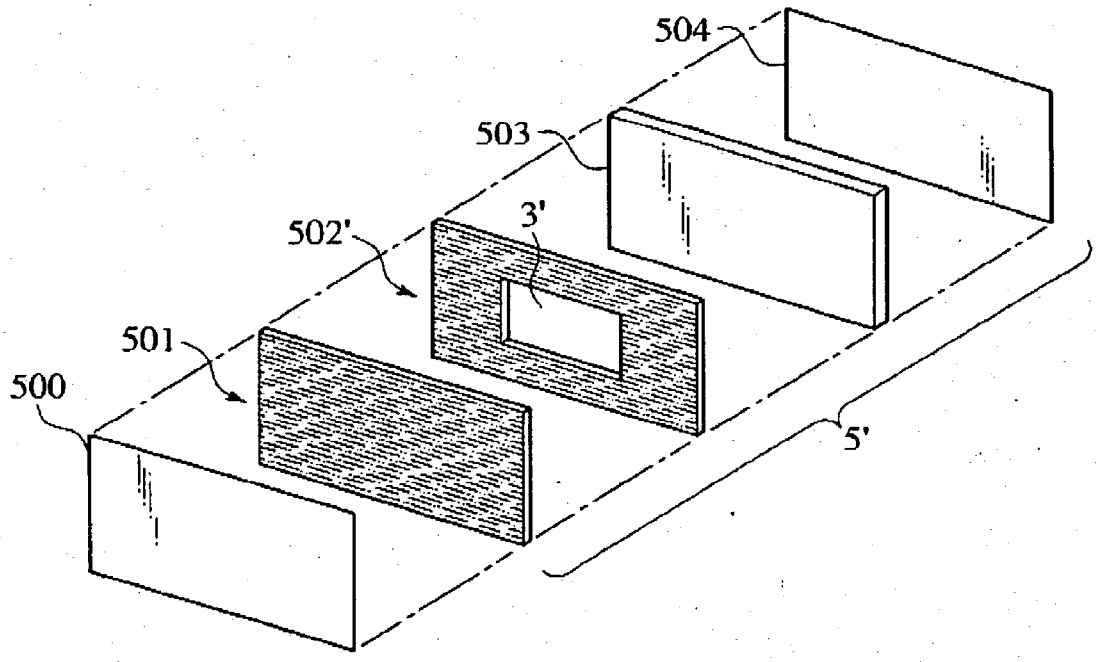
FIG.39