FIG.40

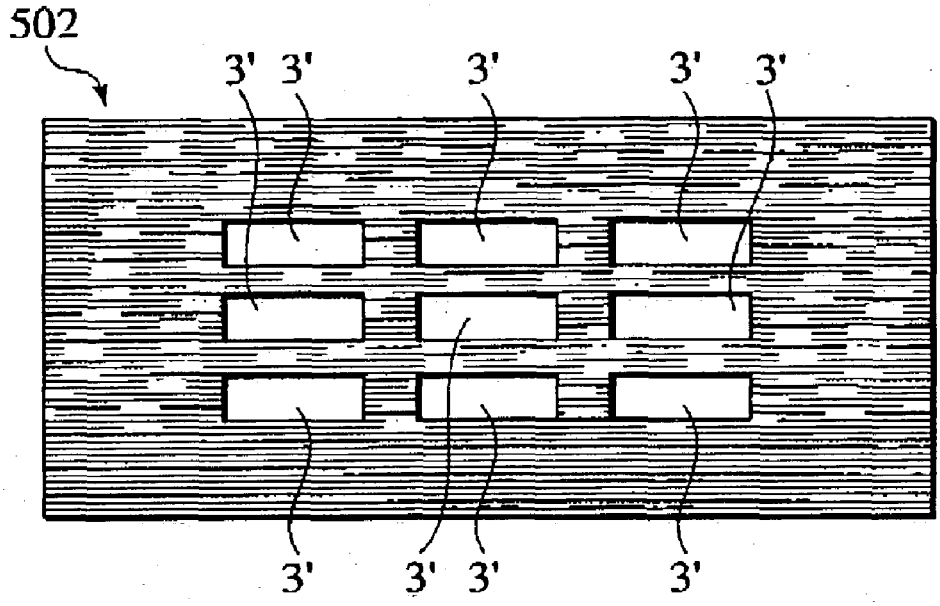
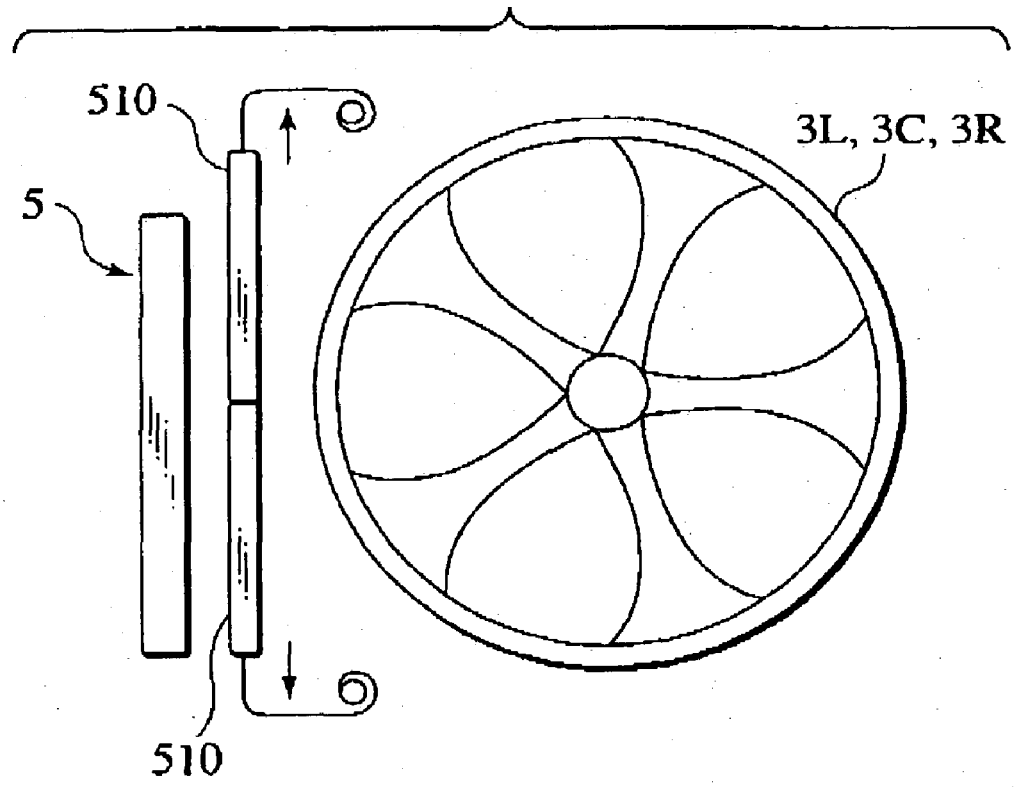
FIG.41