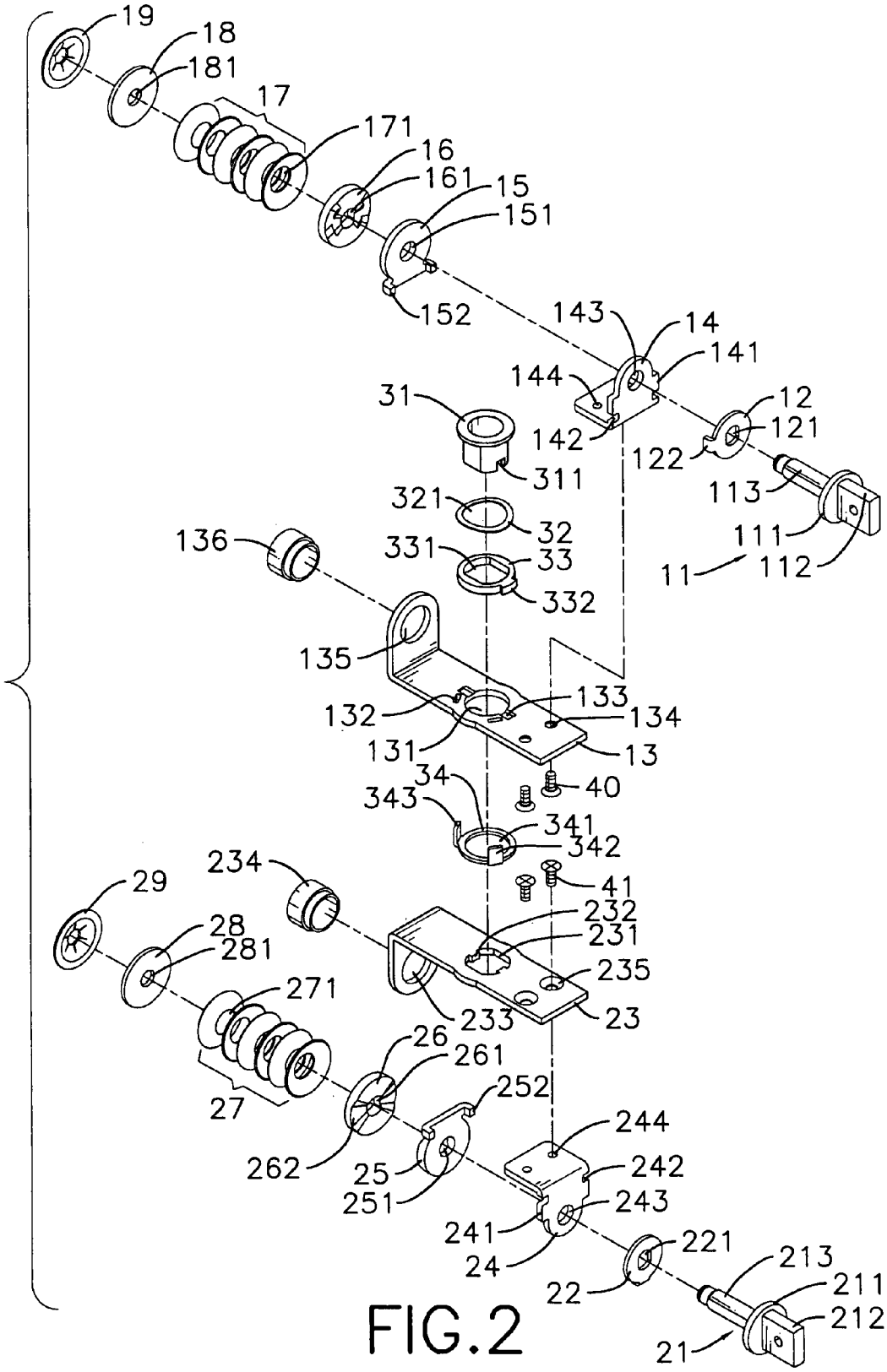
19
18
181
17
171
16
161
15
151
152
143
14
141
144
142
12
121
122
113
111
11
112
31
311
321
32
331
33
332
136
135
132
133
134
131
13
40
34
343
341
342
41
234
232
231
235
233
23
29
28
281
271
27
26
261
252
262
25
251
244
242
243
241
24
221
22
213
211
212
21

FIG.2