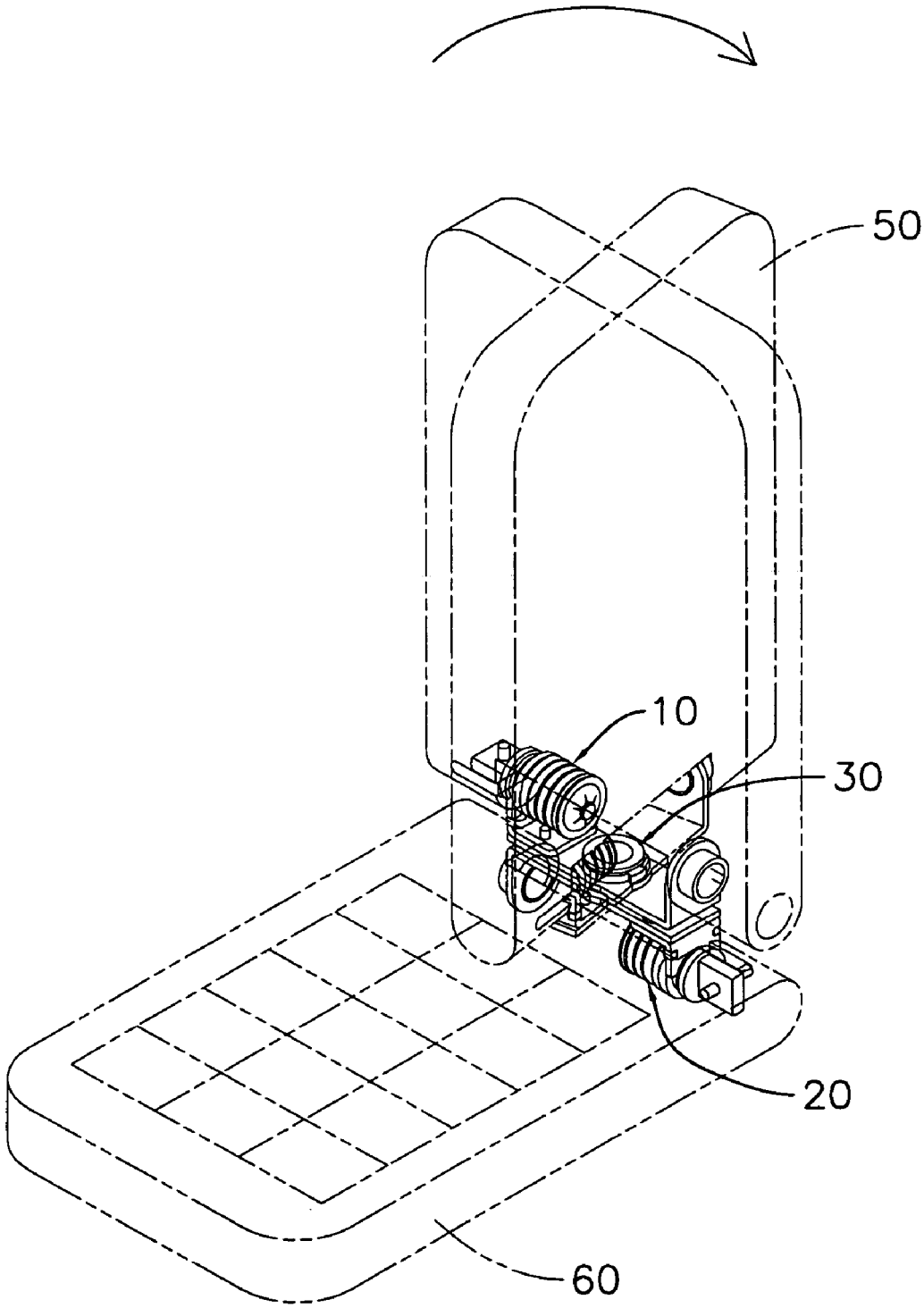

FIG.9