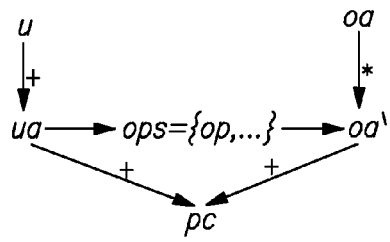

FIG.6

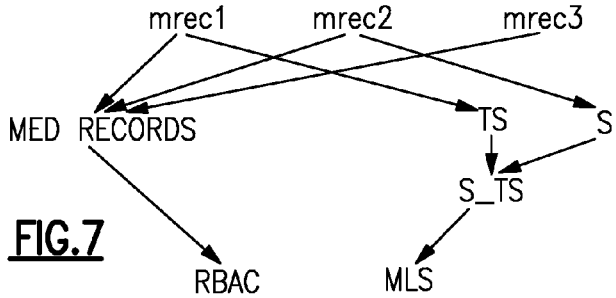

FIG.7

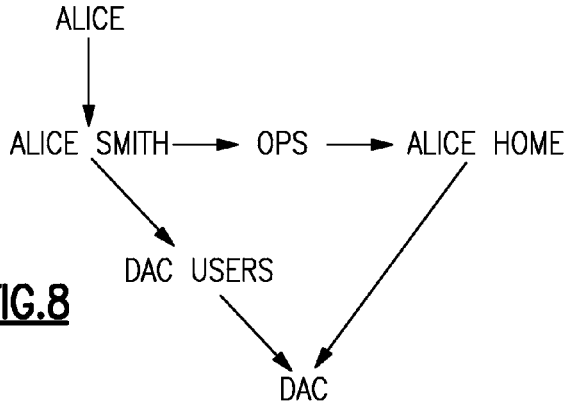

FIG.8

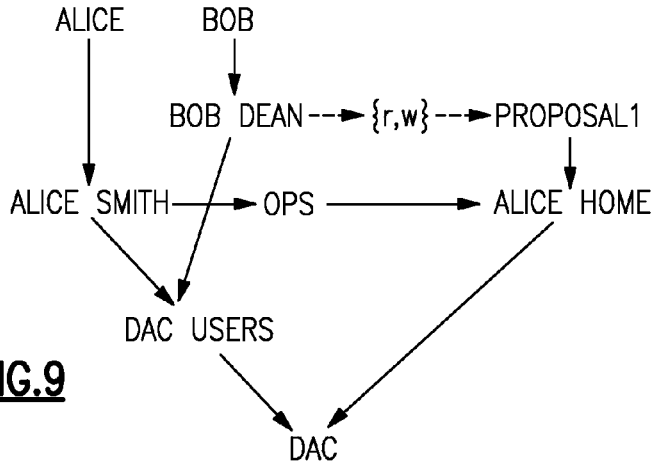

FIG.9