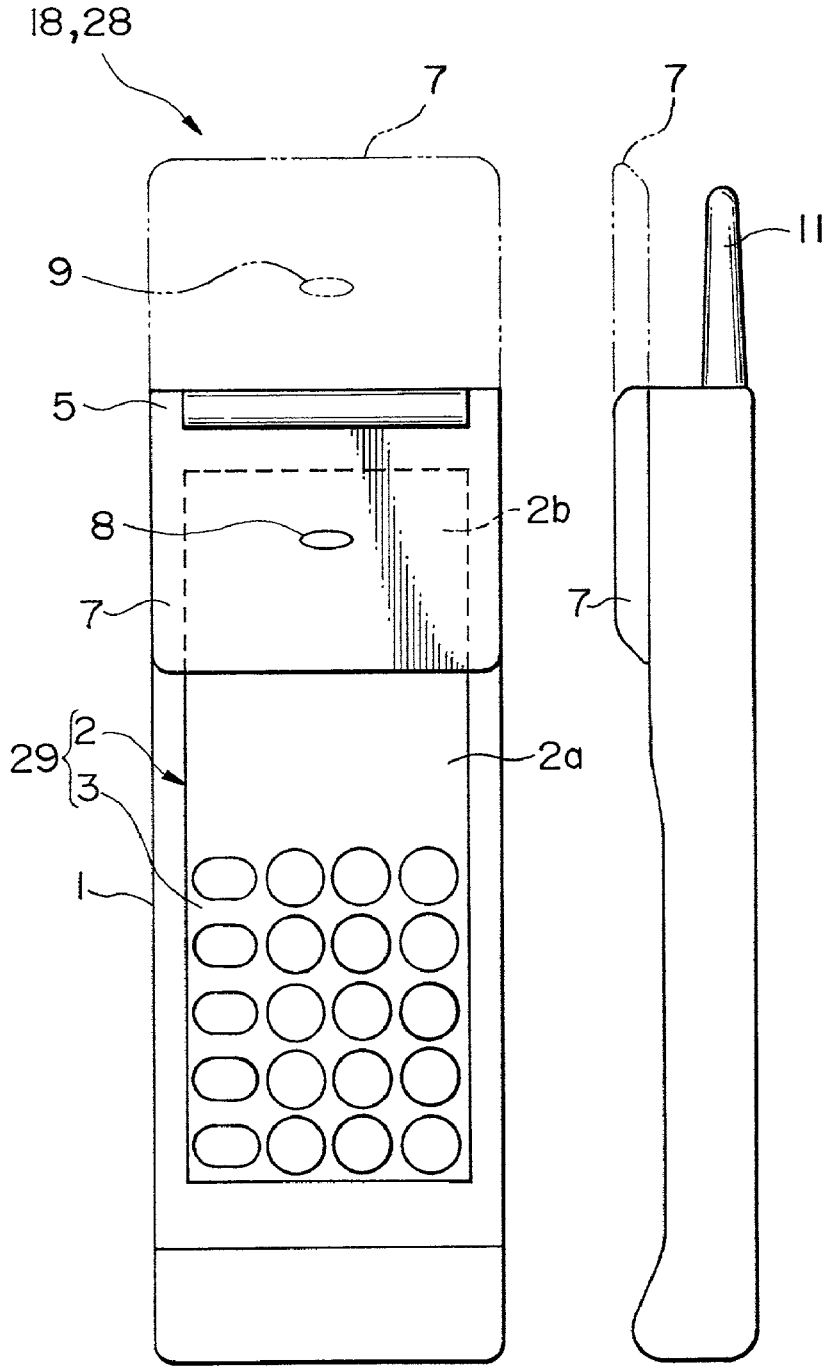FIG.4A FIG.4B