FIG.7

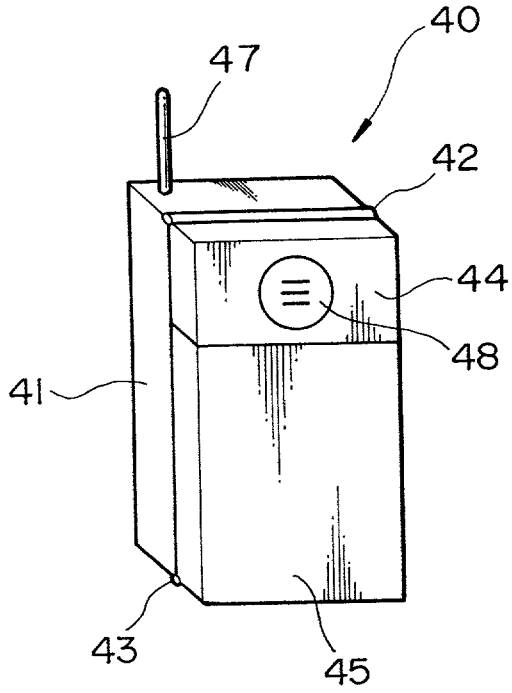
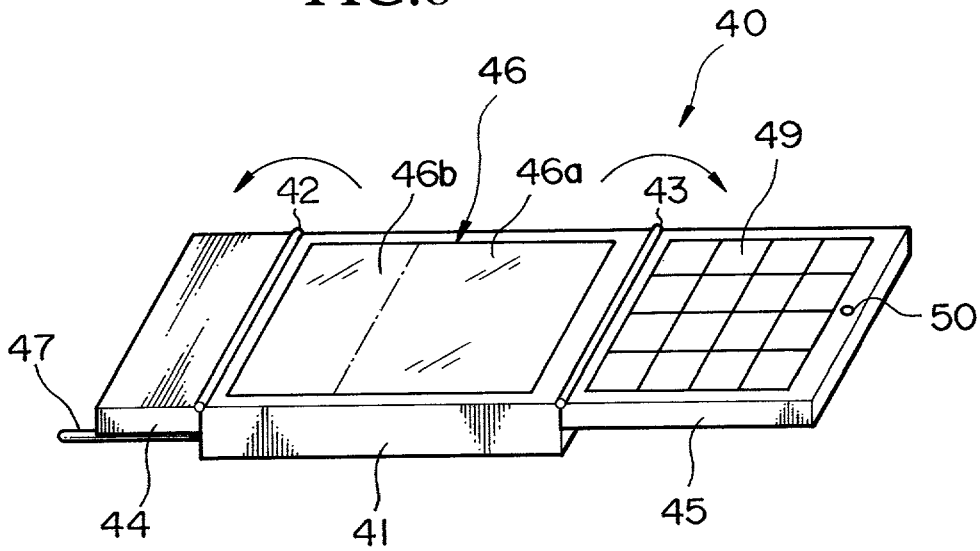
FIG.8