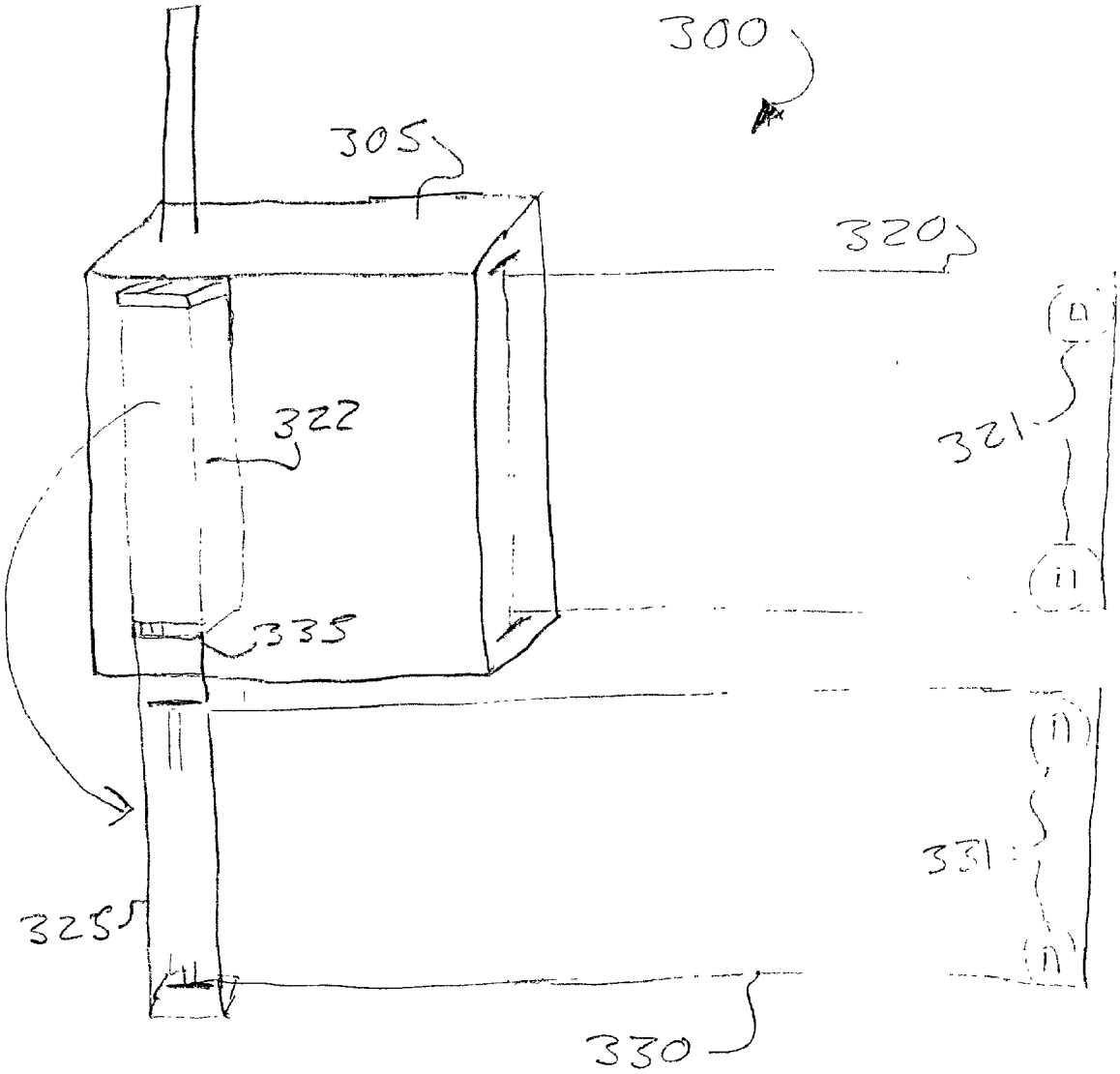

FIG 4A