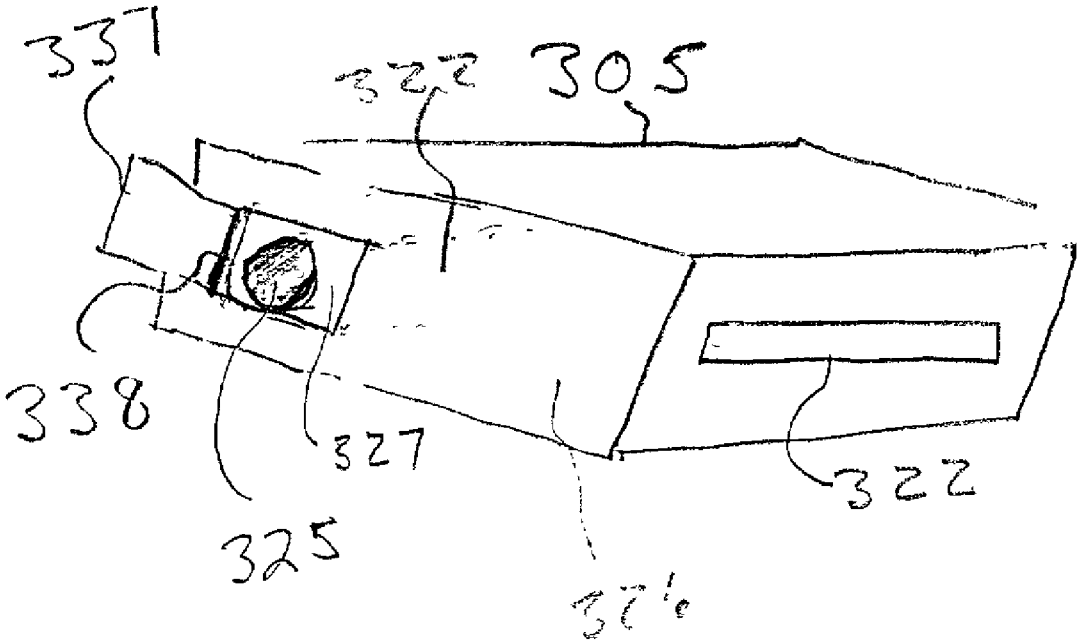

FIG 4B