Fig. 30

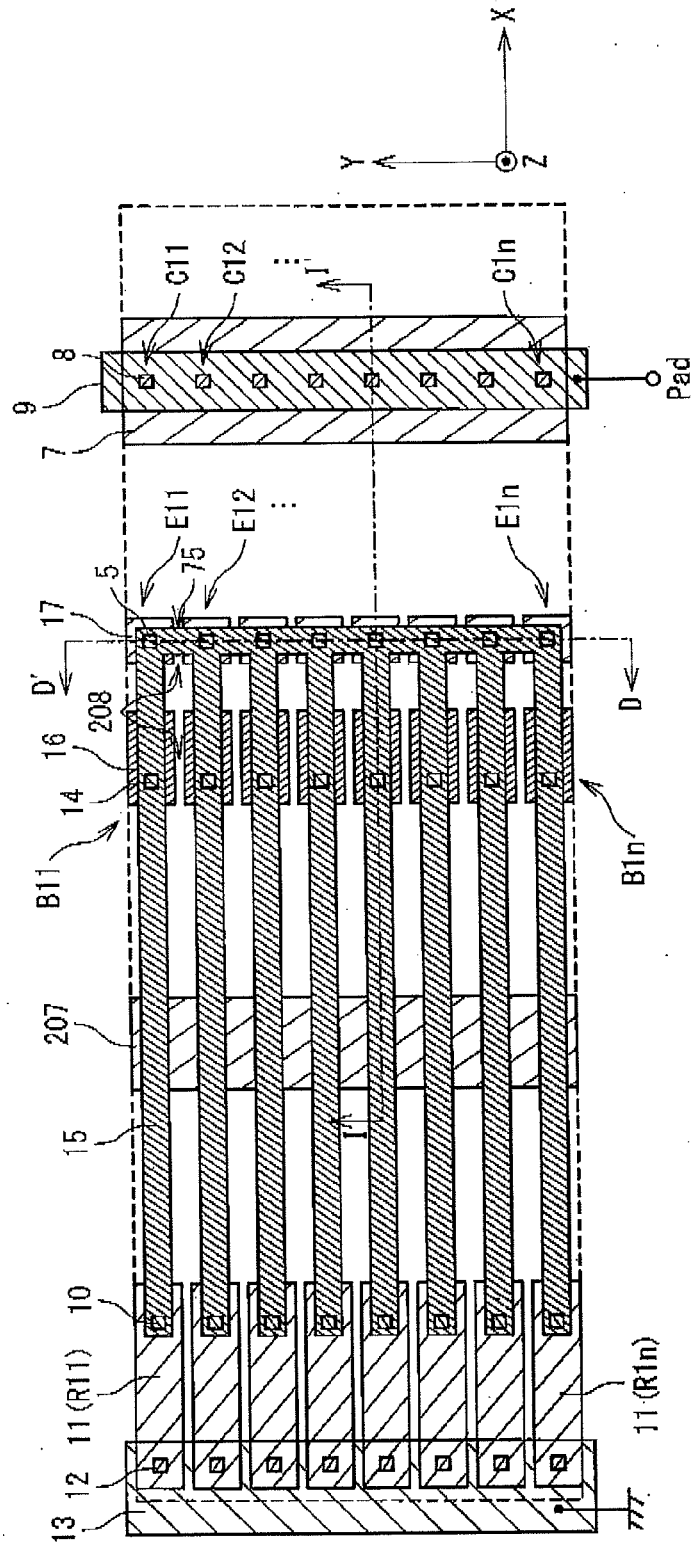
X
Y
Z
C11
C12
C1n
I'
8
9
7
Pad
E11
E12
E1n
5
75
17
D'
D
208
16
14
B11
B1n
207
15
I''
10
11 (R11)
11 (R1n)
12
13