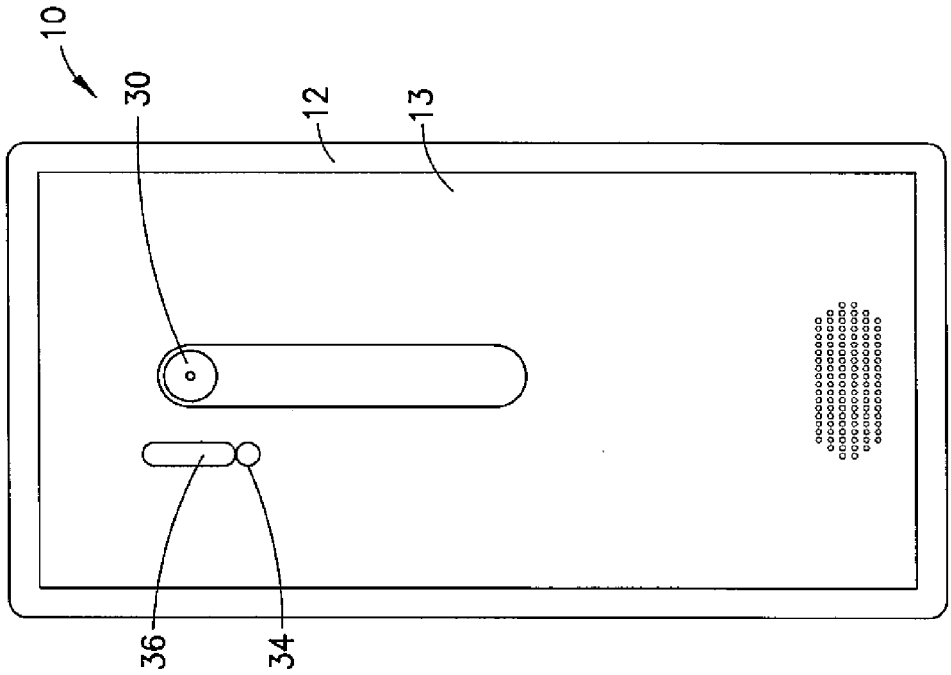

FIG.2

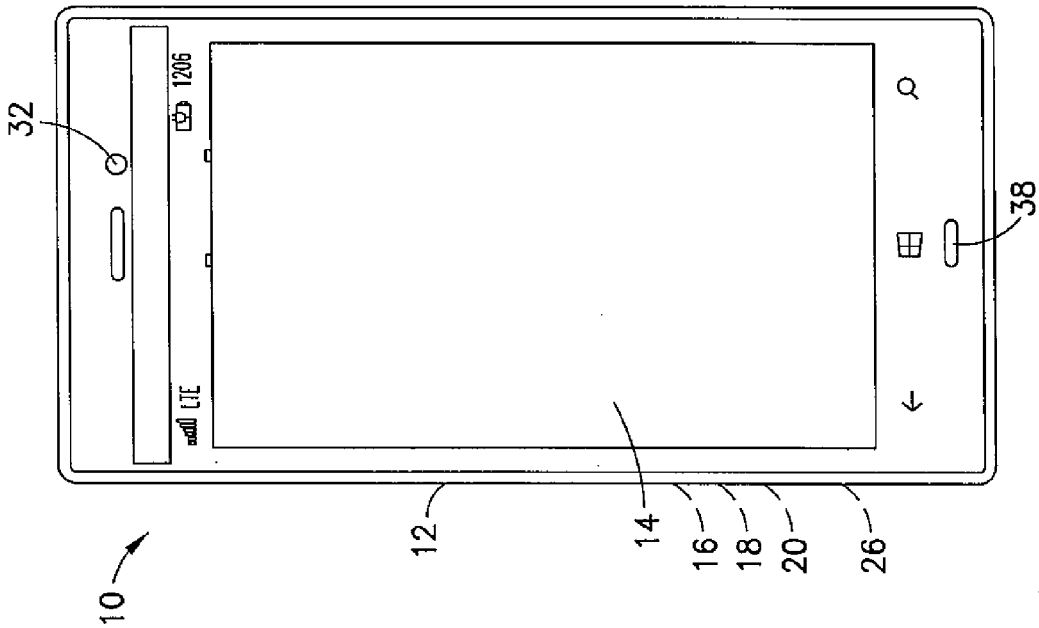

FIG.1