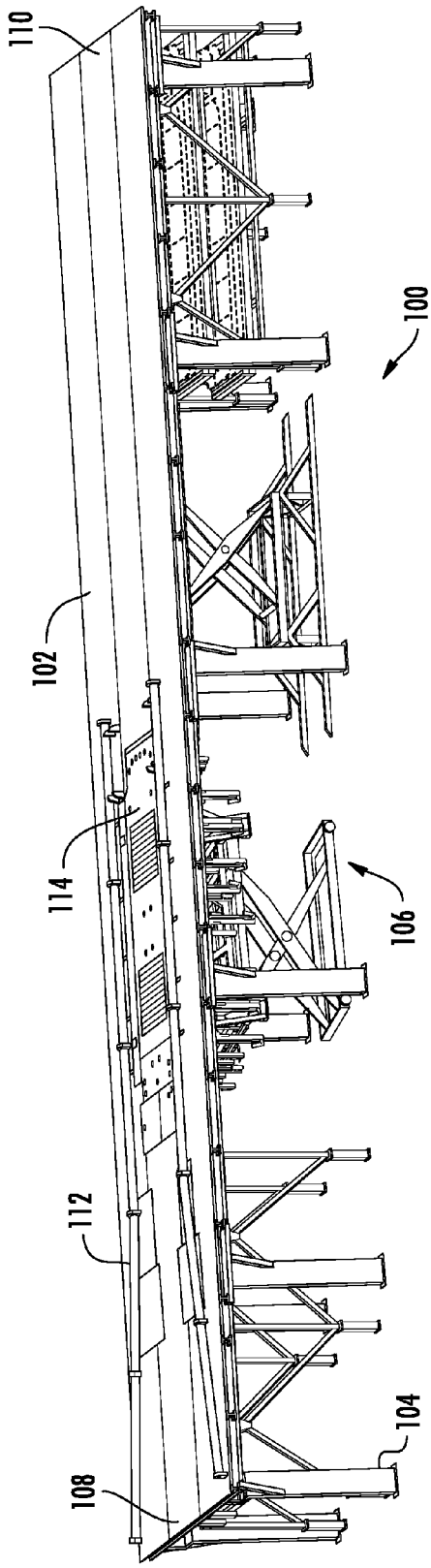


FIG. 1