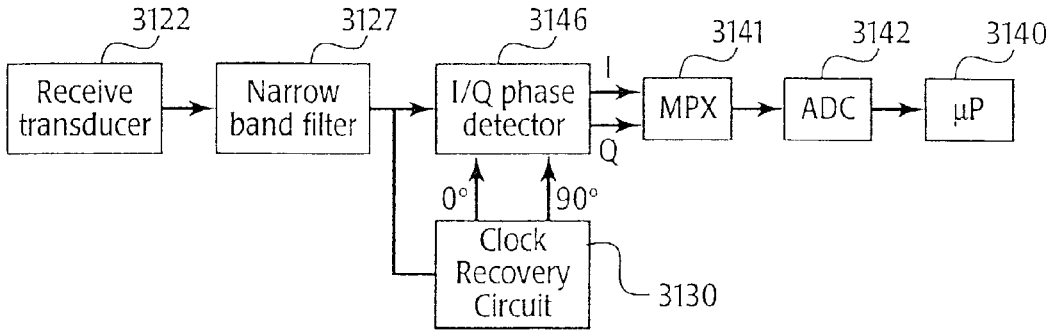

Fig. 31 (d)

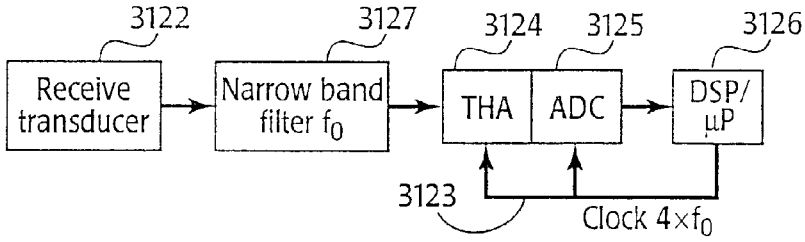

Fig. 31 (e)

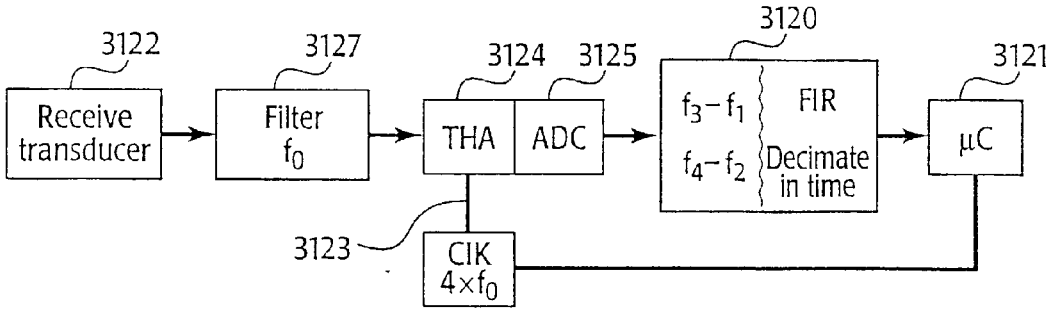

Fig. 31 (f)