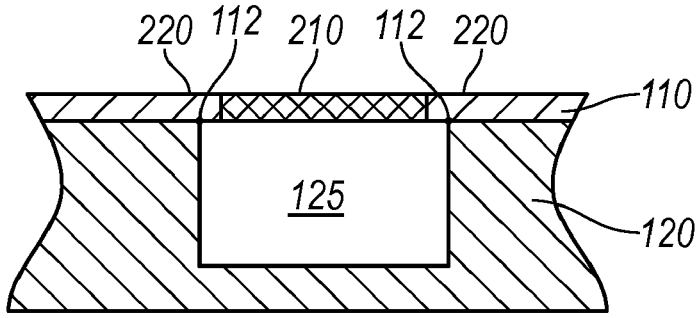

FIG. 18A

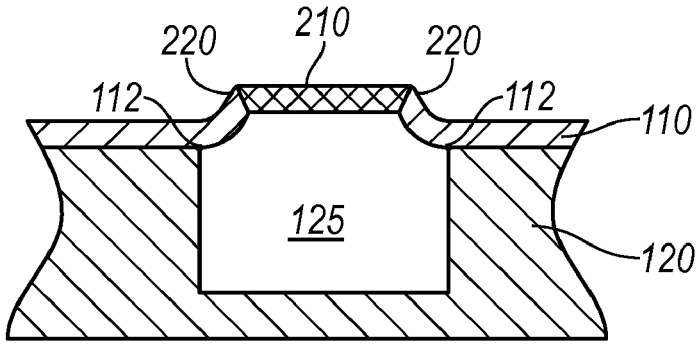

FIG. 18B

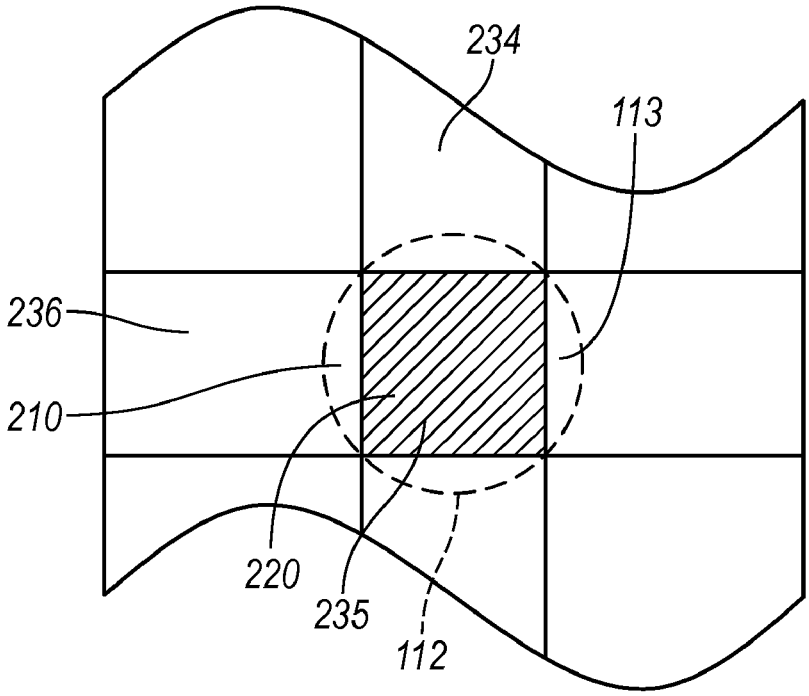

FIG. 19