FIG. 7

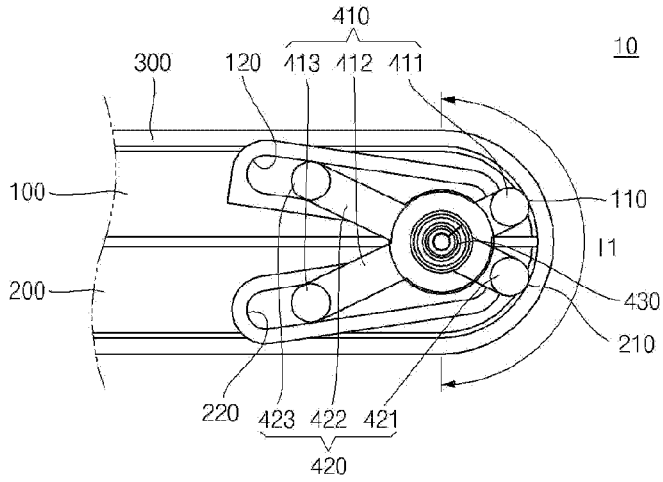
410
10
300
120
413
412
411
100
110
l1
200
430
210
220
423
422
421
420

FIG. 8

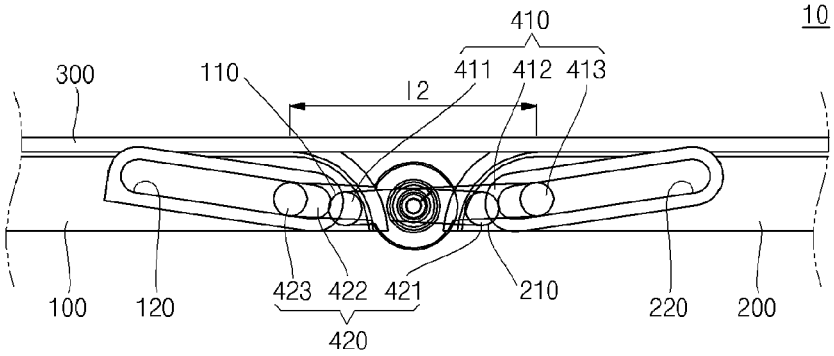
410
10
300
110
411
412
413
l2
100
120
423
422
421
210
220
200
420