FIG. 11A

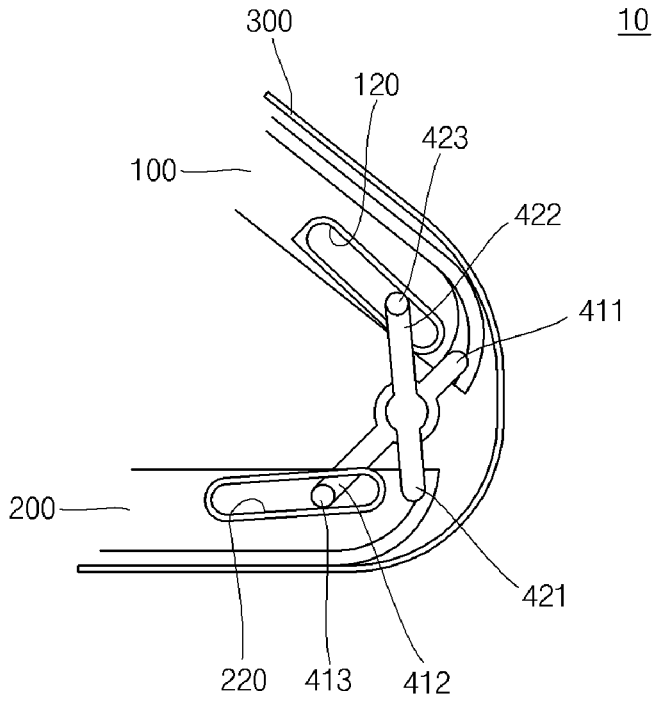
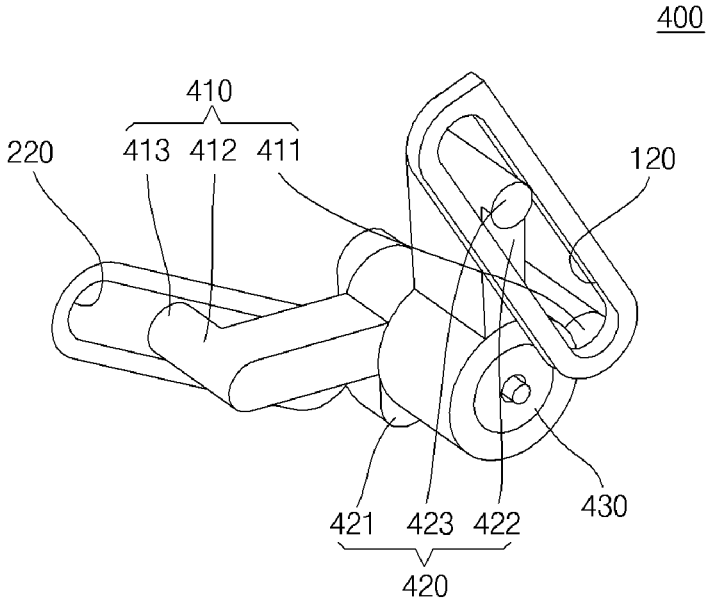
FIG. 11B