FIG. 1

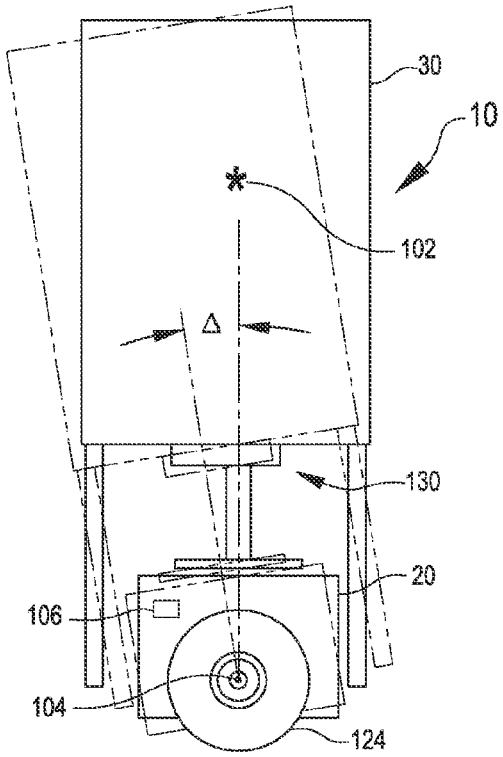
30
10
102
Δ
130
20
106
104
124

FIG. 2

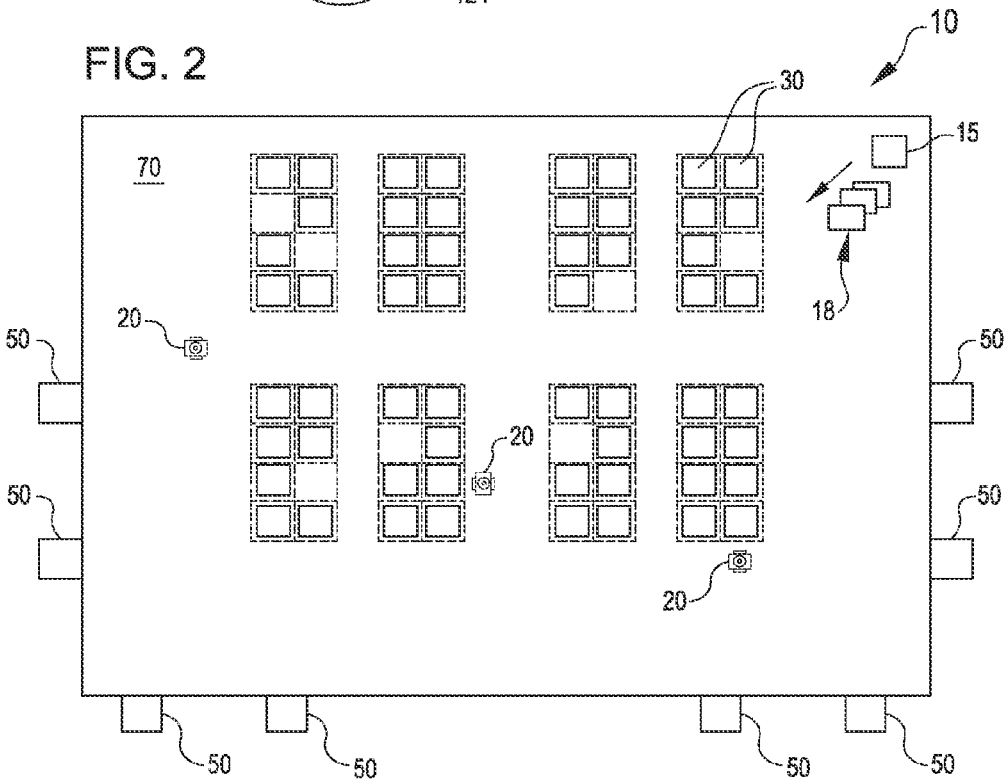
10
30
15
70
18
20
50
50
20
50
50
20
50
50
50
50