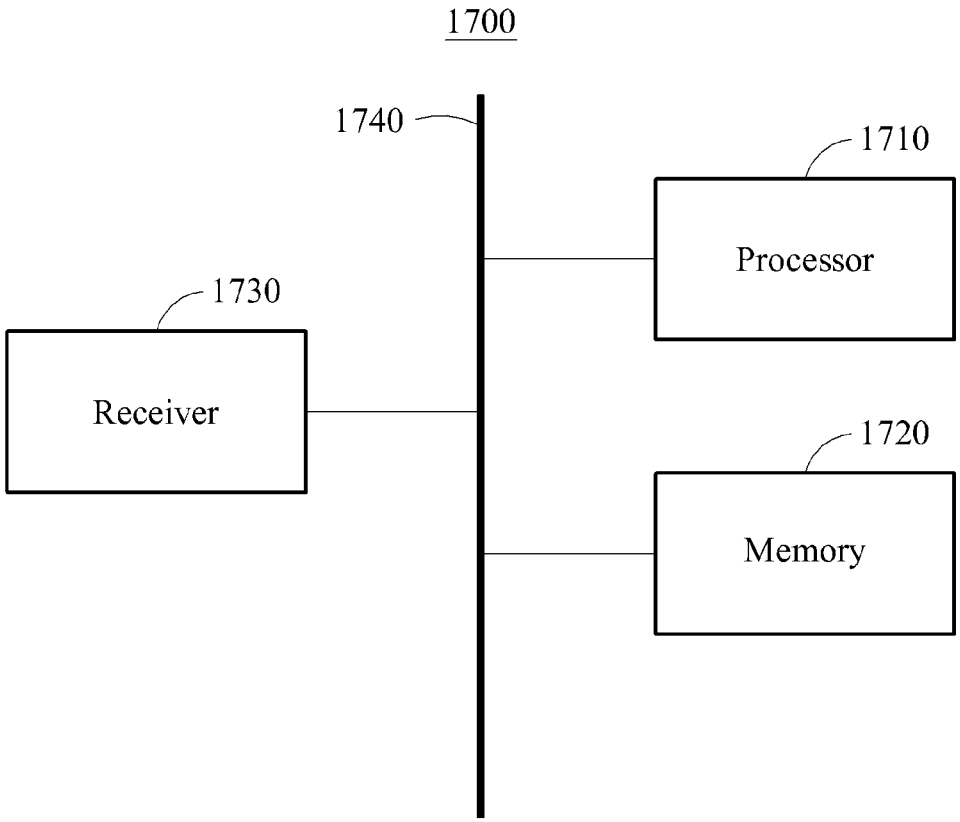FIG. 17