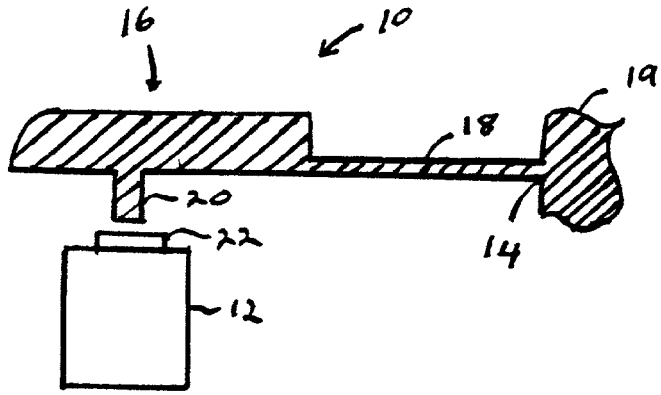

FIG. 1. (Prior Art)

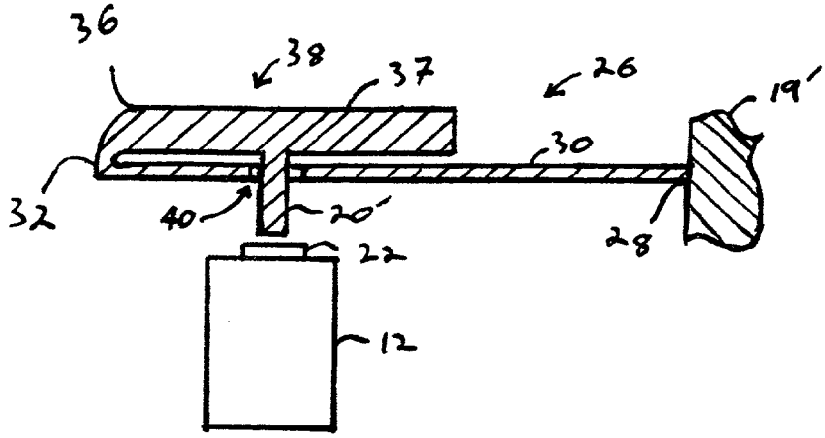

FIG. 2.

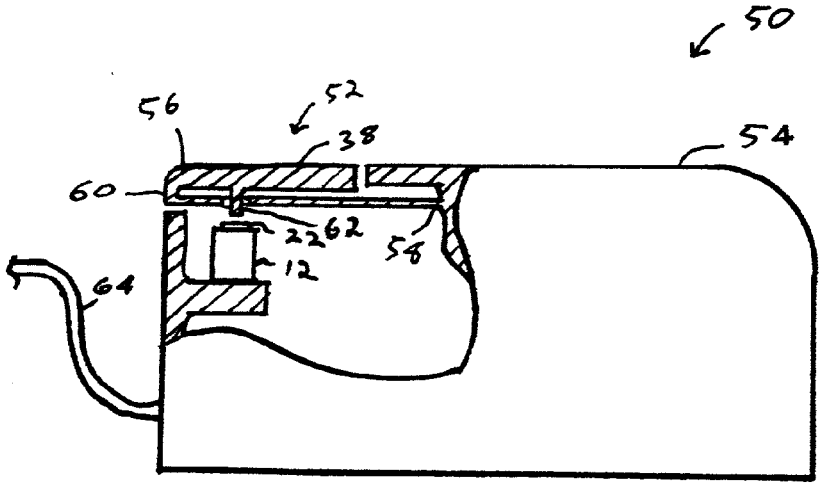

FIG. 3.