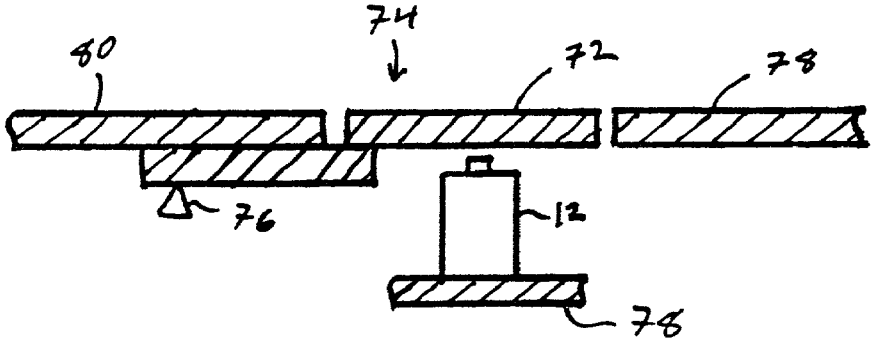

FIG. 4.

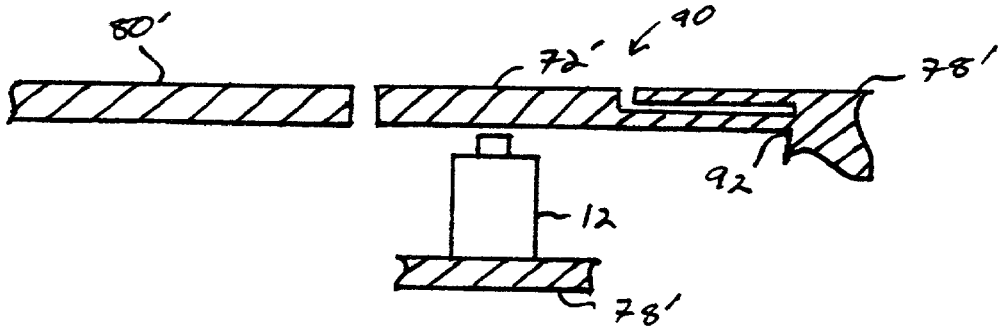

FIG. 5.

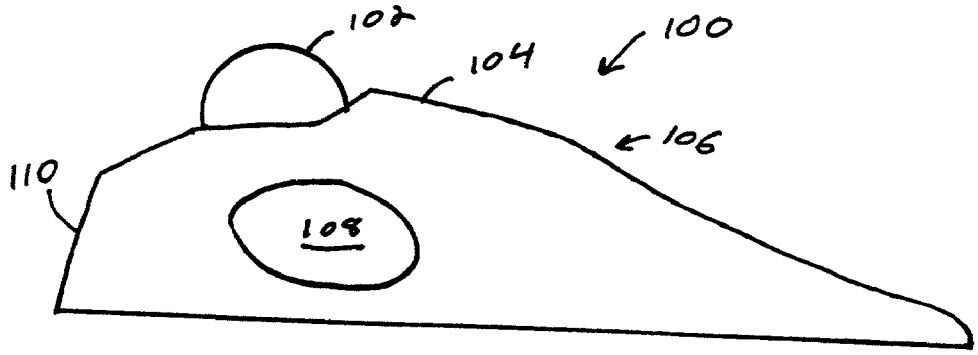

FIG 6.