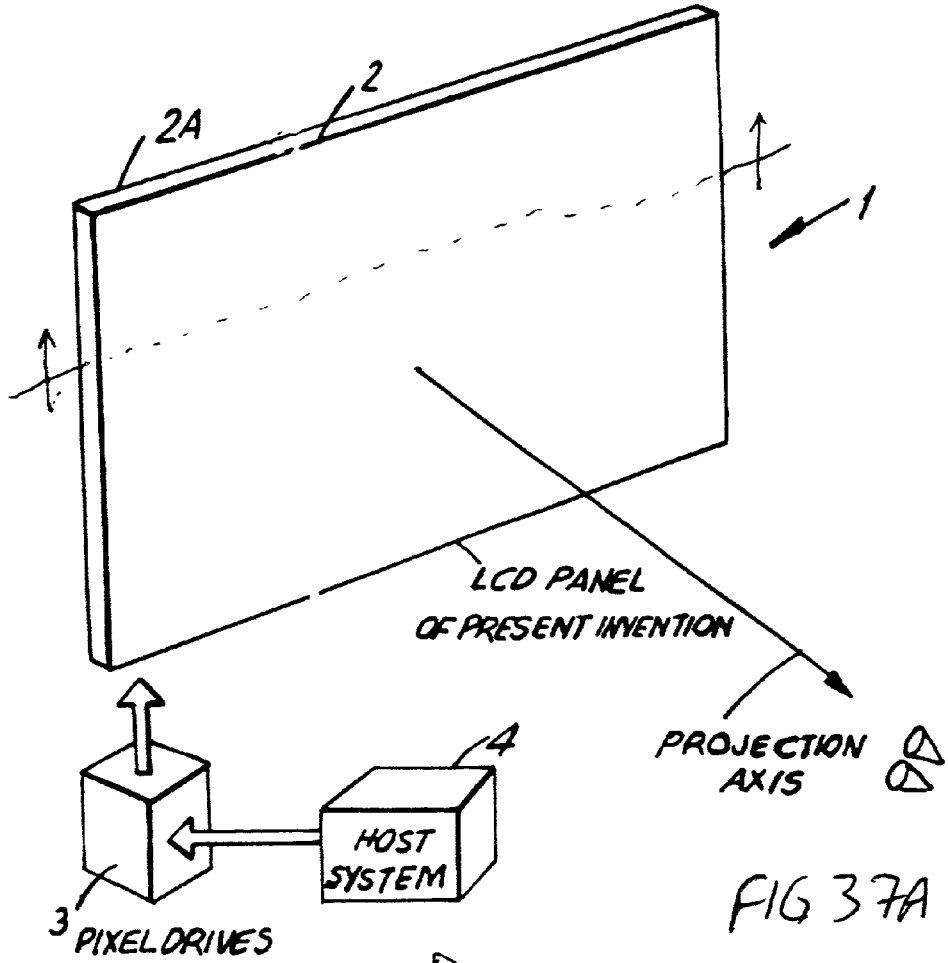

FIG 37A

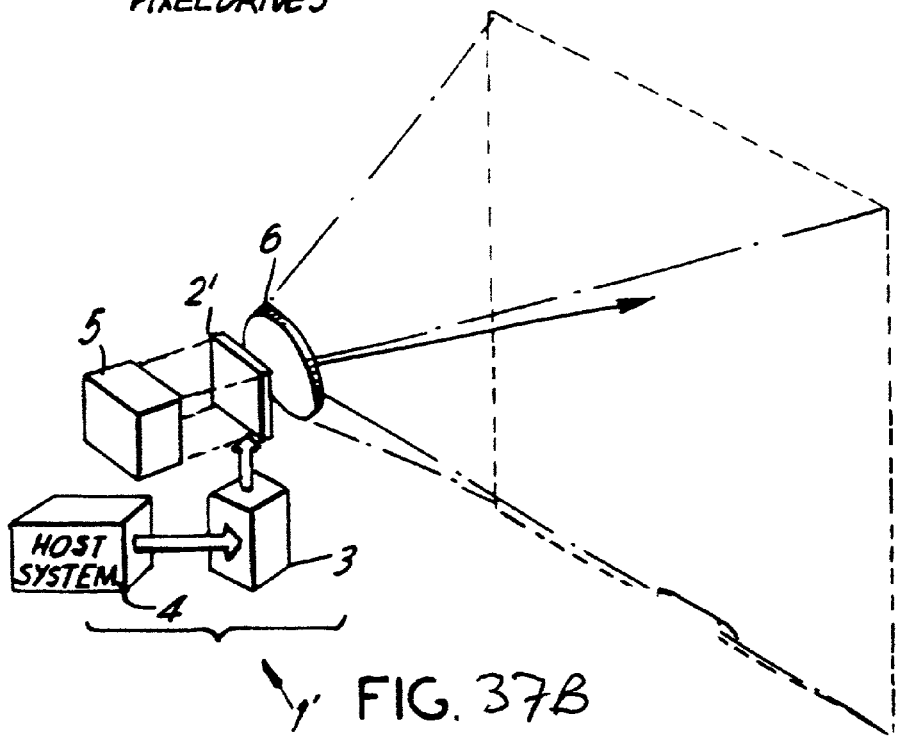

FIG. 37B