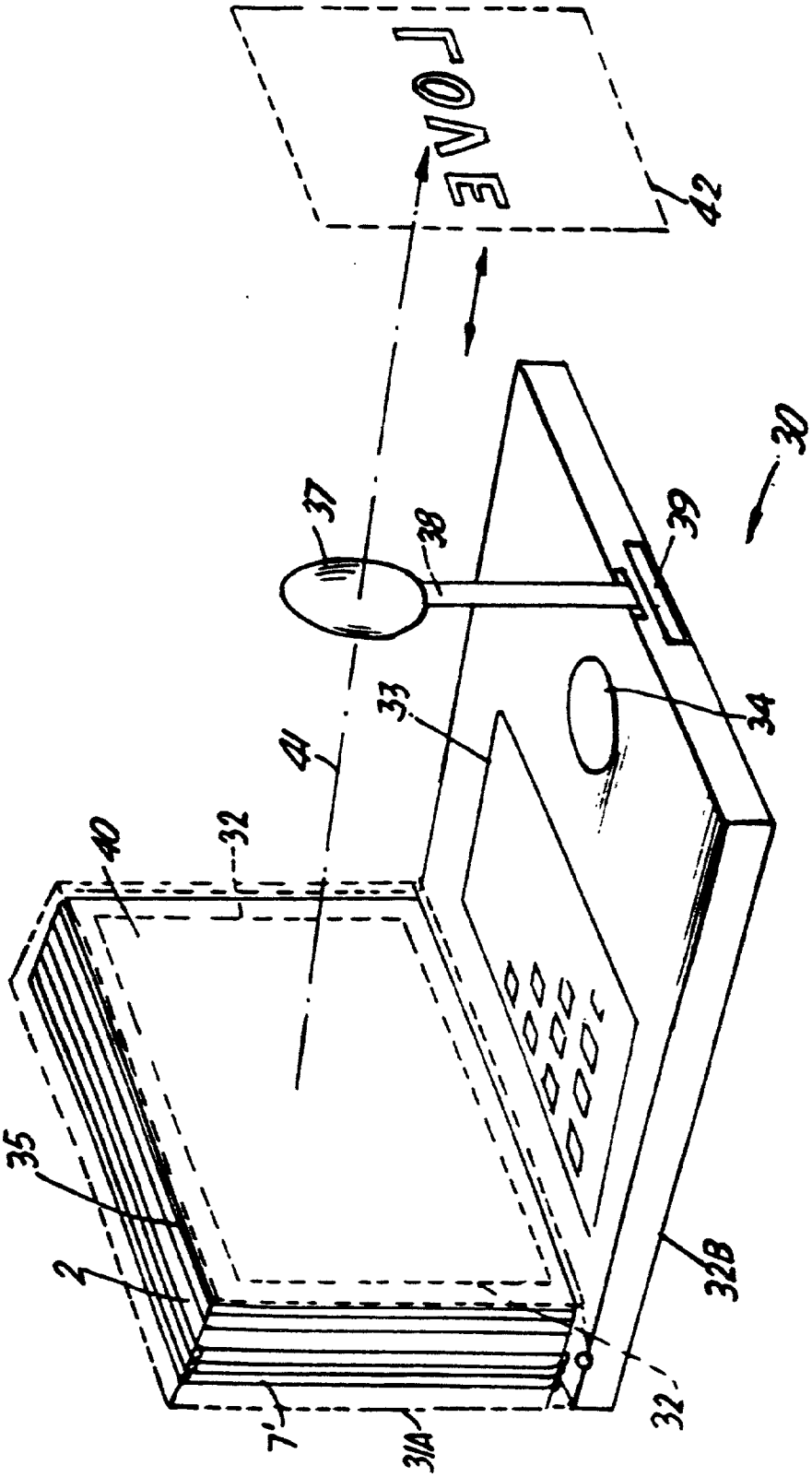


FIG. 38